TRIAL STAV

TRIAL STAV s.r.o. Podnikatelská 17, 301 00 Plzeň www.trialstav.cz obchod@trialstav.cz tel.: 731 582 880

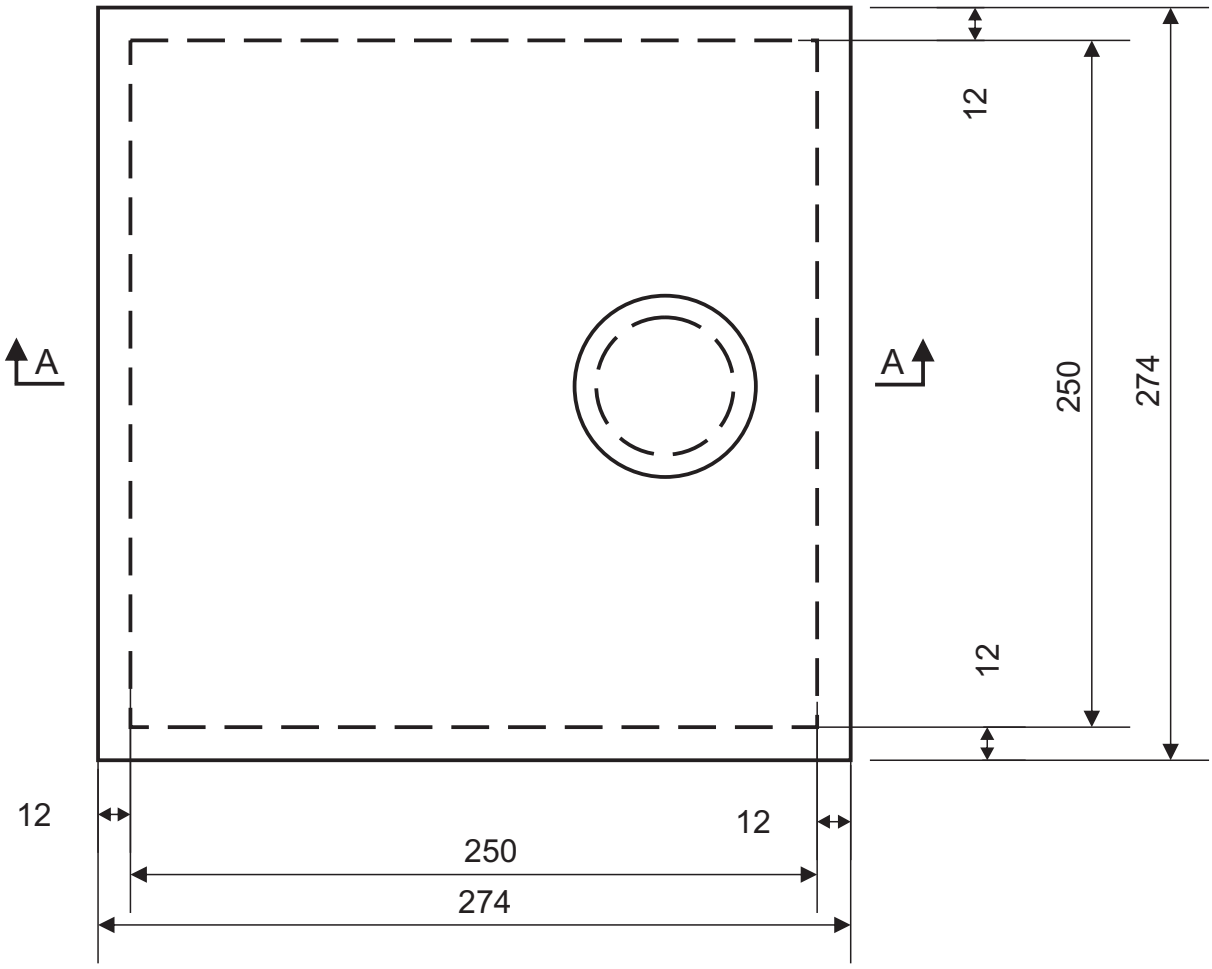

ŘEZ A-A

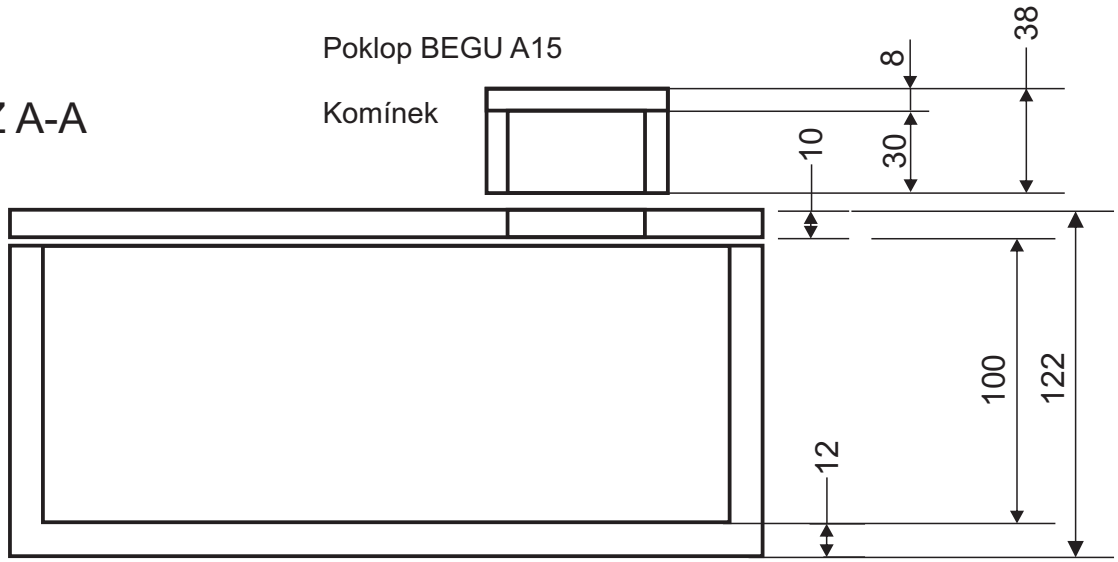

Jímka BZT-6,25