GER

TECNOLOGÍA EN CLIMATIZACIÓN

O NAŠÍ SPOLEČNOSTI

Společnost GER vyrábí a distribuuje všechny typy produktů v oblasti vzduchotechniky (HVAC) pro průmyslový i zemědělský sektor od roku 1968.

Španělská společnost se sídlem v Zaragoze je prvním národním výrobcem průmyslových klimatizačních systémů (HVAC), který se výrazně rozšiřuje na mezinárodní trh s podporou certifikace AENOR 9002, certifikace CE a osvědčení kvality IQNET.

NAŠE MISE

Naší filozofií vždy bylo nabízet našim zákazníkům produkty s kompletní zárukou a v nejvyšší kvalitě. Konstruujeme a vyrábíme klimatizačních zařízení (HVAC) a nepřetržitě pracujeme na jejich výboji, abychom mohli nabízet specifická řešení pro všechny konkrétní potřeby našich zákazníků. V sektoru zemědělství a chovu dobytka naše instalace navíc naprosto vyčnívají nad konkurencí, jelikož je jejich konstrukce založena na vysoce vyspělém technologickém systému a snadné montáži.
Jsme předním výrobcem ohřívačů vzduchu (WIND) pro průmysl, velkoplošné prostory, sušící sklady a další prostory.
Naše zařízení pro chlazení se dělí na dva chladicí systémy.

Na jedné straně nabízíme nástěnné chladicí systémy. Na druhé straně také vyrábíme modulární chladicí systémy. Zvláštní pozornost věnujeme jednotkám AHU pro velké prostory. Tato skupina výroby spolu se systémy HUMER (nástěnná chladicí jednotka), VENTIGRAN (ventilátor s velkým vzduchovým výkonem) a MIDAS (integrální řídicí jednotka pro všechna zařízení) kompletuje náš rozsáhlý sortiment produktů.

NAŠE VIZE

Uvědomujeme si význam investic do technologií. Proto máme jednu z nejmodernějších instalací v Evropě v oblasti zpracování kovů.

Den co den naše oddělení výzkumu a vývoje (I+D+I) tvrdě pracuje na vývoji vysoce kvalitních produktů, které jsou také účinné a ohleduplné k životnímu prostředí. Díky tomu jsme představili na trh naši novou značku WIND® BIO, která byla skvěle přijata našimi zákazníky. Díky tomu jsme představili na trh naši novou značku WIND® BIO, která byla skvěle přijata našimi zákazníky. Naše výrobky exportujeme do zemí EU, například Německa, Belgie, Francie, Itálie, Polska, Portugalska, Velké Británie či Rumunska, a také do neevropských zemí, například od Alžírska, Pobřeží slonoviny, Rovníkové Guinei, Gabonu, Maroka, Mexika, Austrálie a Ekvádoru.

NAŠE HODNOTY

- Odpovědnost a profesionalita při provádění všech činností.
- Angažovanost během projektu a touha po dosažení výsledků.
- Nepřetržitá snaha o zlepšování produktů.
- Iniciativa a nezávislost.
- Dobré vztahy a týmová práce.
- Orientace na interní a externí zákazníky

ABOUT US

GER has produced and distributed all types of material for the HVAC sector, for both industrial and agricultural, since 1968.
GER, a Spanish enterprise placed in Zaragoza, is the first national manufacturer of Industrial HVAC, with a strong expansion in the international market, supported by AENOR 9002, CE certificate and the IQNET Certificate of Quality.

MISSION

Our philosophy has always been to offer our customers products with full warranty and the highest quality. We are the designers and producers of our HVAC equipment and we work hard to keep them under a permanent evolution to offer specific solution for every specific need our customers have. In addition, in the agricultural and stock-rearing sector our installations highlight as their design is based on a high technology system and easy assembly.

We are a leading manufacturer of Air Heaters (WIND) for Industry, large surface areas, drying sheds, and others.

Our equipments for refrigeration are divided in two cooling systems. On the one hand, we offer the wall cooling system. On the other hand, we also manufacture the modular cooling system.
We pay special attention to our AHU for large areas. This line of production, and the HUMER (wall cooling unit), VENTIGRAN (large flow fan) and MIDAS (Integral Controller for all equipment) complete our extensive product range.

VISION

We are aware of the importance of investing in technology. That is why we have one the most modern installations in Europe in the metal handling sector. Day after day, our I+D+I Department works hard to develop high quality products but also efficient and sustainable with the environment. As a result, we introduced to the market our youngest brand, WIND® BIO, which has had a great acceptance. As a result, we introduced to the market our youngest brand, WIND® BIO, which has had a great acceptance. As a result, we export in the UE to Germany, Belgium, France, Italy, Poland, Portugal, UK, Romania, and out of the UE frontiers in Algeria, Ivory Coast, Equatorial Guinea, Gabon, Morocco, Mexico, Australia and Ecuador.

VALUES

- Responsibility and professionalism in the performance of tasks.
- Involvement in the project and spirit of achievement.
- Permanent investigation to improve our products.
- Initiative and autonomy.
- Companionship and teamwork.
- Internal and external customer orientation.

QUI SOMMES-NOUS ?

Dès 1968, GER fabrique et distribue une toute espèce de matériel pour la climatisation, industrielle et agrarien. GER, entreprise spagnole situé à Saragosse, est le premier fabricant spagnol des Générateurs de Chauffage et des Équipes de Réfrigération Industrielle, et nous comptons avec une forte expansion sur le marché international, avalisée par le Certificat AENOR 9002, CE Certification Européen, Certificat de Qualité IQNET.

MISSION

La philosophie de notre travail a toujours été de donner à nos clients quelques produits avec une garantie totale et une qualité maximale. Nous sommes fabricants d'équipes de climatisation avec un propre dessin et nous travaillons pour avoir notre produits en une évolution permanente que apporte des solutions technologiques adaptées aux nécessités de différents secteurs dans lesquels notres clients se trouvent.

Nous sommes leaders dans la fabrication de Générateurs de l'Air Chaud (WIND) pour l'industrie, de grandes surfaces, des séchoirs, et des autres.
De la même manière, dans le secteur Agricole et d'élevage, nos installations brillent par sa haute technologie et facilité de montage. Nos equipesde refrigeration sont partagé en deux sysèmes de rafraîchissements. D'un coté, nous offrons la refrigeration murale. D'un autre côté nous avons des equipes qui fonctionnent avec la refrigeration modulaire.

Nous lui dédions une attention spéciale à nos Unités de Traitement d'Air (des Climatiseurs) pour grandes aires, tant des industrielles comme d'un stockage, en étant celle-ci avec la ligne HUMER (un réfrigérateur mural), VENTIGRAN (ventilateur de grand débit) et MIDAS (un contrôleur intégral de toutes les équipes) celle qui complète notre grande série de fabrication.

VISION

Nous Comprenons la nécessité d'investir en technologie. Par cela, nous disposons des installations les plus modernes de l'Europe dans la manipulation en acier. Nos départemenr d'I+D+i travaille pour développer equipes d'haute qualité et efficacité, mais aussi respectueux avec l'environment. Par conséquent, l'anée 2013 nous avonos introduit un nouveau gamme de générateurs, WIND® BIO, qui ont eu une grand acceptacion. Ce pour cela que nous exportons dans l'UE à l'Allemagne, Belgique, France, Italie, Pologne, Portugal, Roumanie, Royaume-Uni, et extracommunautairement à l'Algerie, Côte d'Ivoire, Guinée Ecuatorial, Gabon, Marroc, Mexique, Australie et Équateur.

DES VALEURS

- Responsabilité et le professionnalisme dans la performance des tâches.
- L'implication avec le projet et l'esprit de réussite.
- Les Améliorations permanentes.
- La Flexibilité devant les changements.
- L'initiative et l'autonomie
- La camaraderie et un travaille en équipe.
- L'orientation au client (un interne et un externe).

VENTILACE
VENTILATION
VENTILATION

ZAŘÍZENÍ NA VĚTRÁNÍ A ODSÁVÁNÍ
VENTILATION-EXTRACTION EQUIPMENTS
APPAREILS DE VENTILATION-EXTRACTION

VENTIGRAN

Společnost GER si vyhrazuje právo provádět jakékoli modifikace bez předchozího upozornění
GER reserves the right to carry out any modification without prior notification
GER se réserve le droit d'apporter à ses articles tous les changements opportuns sans en informer au préalable sa clièntele.

Ventilace s velkým vzduchovým výkonem. Převod pomocí hnacího řemenu
Large flow ventilation. Belt drive transmission / Ventilateurs grand débit. Transmission par courroies.

94 Řada VGXL s velkým vzduchovým výkonem a žaluziemi
VGXL Series. Large flow with shutter / Série VGXL Grand débit avec volet

94 Řada VGXP s velkým vzduchovým výkonem bez žaluzií
VGXP Series. Large flow without shutter / Série VGXP Grand débit sans volet

96 Odsávaní skrze střechu
Extraction through roof / Extraction par le toit

97 Aquavent
Ventilátor s velkým vzduchovým výkonem a rozprašovacími tryskami
Large flow fan with pulverization nozzles / Ventilateur grand débit avec tuyau de pulvérisation

Ventilátory s malým a středním vzduchovým výkonem. Přímý převod
Small and medium flow ventilation. Direct Transmission / Ventilateurs petit et moyen débit. Transmission directe.

98 Řada VG. Přímý převod.
VG Series. Direct Transmission / Série VG. Transmission directe.

99 Řada VGD. Přímý převod.
VGD Series. Direct Transmission / Série VGD. Transmission directe.

Ventilační skříně a pouzdra
Ventilation boxes and casings / Boîtes de ventilation et enveloppes.

100 Pouzdra pro ventilační skříně
Casings for ventilation boxes / Enveloppes pour les boîtes de ventilation

Ventilační skříně s vestavěným motorem
Built-in motor ventilation boxes / Boîte de ventilation avec moteur inclus

102 Řada BVG
BVG Series / Série BVG

103 Řada IVG
IVG Series / Série IVG

Ventilační skříně. Převod pomocí řemenice
Ventilation boxes. Pulley transmission / Boîte de ventilation. Transmission par poulies.

104 Řada SVG
SVG Series / Série SVG

105 Řada CVG
CVG Series / Série CVG

106 Řada CHTG. 400º/2 hodiny.
CHTG Series. 400º/2 hours. / Série CHTG. 400º/2 heurs.

108 Střednětlaké ventilátory
Medium pressure fans / Ventilateurs de moyenne pression

109 Sestava motoru a ventilátoru
Motor-fan assembly / Ensemble moteur ventilateur

110 Příslušenství
Accesories / Accessoires

ŘADA VGXL S VELKÝM VZDUCHOVÝM VÝKONEM A ŽALUZIEMI
VGXL SERIES LARGE FLOW WITH SHUTTER
SÉRIE VGXL GRAND DÉBIT AVEC VOLET

(*) MOBILNÍ SOUPRAVA
PORTABLE KIT
KIT PORTABLE

KONSTRUKČNÍ CHARAKTERISTIKY

- Sestava z jednoho bloku.
- Kompletní zhotovení z pozinkované oceli.
- Oběžné kolo s rovnými lopatkami (viz volitelná výbava 4).
- Automatické žaluzie.
- Přední ochranný kryt z polypropylenu. Volitelně: pozinkovaná síťka.
- Motor: Krytí IP-55.
- Napětí:
  III-230/440V-50Hz
  III-230/440V-60Hz

CONSTRUCTION CHARACTERISTICS

- Monoblock assembly
- Entirely made of galvanized steel.
- Flat blades for propeller (go to optionals point 4).
- Automatic shutter.
- Front protection of polypropylene. Optional: galvanized mesh.
- Motor: Protection IP-55.
- Voltage:
  III-230/440V-50Hz
  III-230/440V-60Hz

CARACTERISTIQUES CONSTRUCTIVES

- Ensemble monobloc.
- Tout en acier galvanisé.
- Hélice plates (voir options point 4).
- Persienne automatique.
- Protection frontale en polypropylène. Optionnel: maille galvanisé.
- Moteur: Protection IP-55
- Tension:
  III-230/440V-50Hz
  III-230/440V-60Hz

ŘADA VGXP S VELKÝM VZDUCHOVÝM VÝKONEM BEZ ŽALUZIÍ
VGXP SERIES LARGE FLOW WITHOUT SHUTTER
SÉRIE VGXP GRAND DÉBIT SANS VOLET

KONSTRUKČNÍ CHARAKTERISTIKY

- Sestava z jednoho bloku.
- Vyrobeno z pozinkované oceli. Přední ochranný kryt a podpěra z polypropylenu. Volitelně: pozinkovaná síťka.
- Oběžné kolo s rovnými lopatkami (viz volitelná výbava 4).
- Motor: Krytí IP-55.
- Napětí:
  III-230/440V-50Hz
  III-254/440V-60Hz

CONSTRUCTION CHARACTERISTICS

- Monoblock assembly
- Made of galvanized steel. Front and rear protection of polipropylene. Optional: galvanized mesh.
- Flat blades for propeller (go to optionals point 4).
- Motor: Protection IP-55.
- Voltage:
  III-230/440V-50Hz
  III-254/440V-60Hz

CARACTERISTIQUES CONSTRUCTIVES

- Ensemble monobloc.
- Construction en acier galvanisé. Maille arrière et avant en polypropylène (appareil standard). Optionnel: maille galvanisé.
- Hélice plates (voir options point 4).
- Protection frontale en polypropylène. Optionnel: maille galvanisé.
- Moteur: Protection IP-55
- Tension:
  III-230/440V-50Hz
  III-254/440V-60Hz

VOLITELNÁ VÝBAVA / OPTIONS / EN OPTION

Lopatky z nerezové oceli Stainless steel blades / Pales en acier inoxydable	
Kompletní kkonstrukce z nerezové oceli Totally made of stainless steel / Construction totale en acier inoxydable	
Jednofázový motor Single-phase motor / Moteur monophasé	
K dispozici je také model s obousměrnými lopatkami umožňující provoz v obou směrech Model with reversible blades to make it run in both directions also available / Modèle avec pales réversibles pour fonctionnement dans les deux sens de rotation aussi disponible.	
Mobilní souprava: 2 madla + 2 kolečka z brzdami + 2 normální kolečka s držákem (*) Portable kit: 2 handlers + 2 wheels with brakes + 2 normal wheels with support (*) / Kit portable: 2 anses + 2 roues avec frein + 2 roues normales (*)	
Deflektor DHV DHV deflector / Déflecteur DHV	str. 111
Síťka VGX / VGX Mesh / Maille VGX	str. 111
Prostředky pro zatemnění (proti světlu) Darkening agents (anti-light) / Obscurisseurs (anti-lumière)	str. 112

* Viz rozložený pohled / Go to breaking up / Voir détail piéces str. 100

© Copyright Gestiones, Estudios y Realizaciones S.A. 2014

MODEL MODEL MODÈLE	VZD. VÝKON AIR FLOW DÉBIT m3/h		VENTILÁTOR FAN VENTILATEUR			MOTOR MOTOR MOTEUR				HLADINA ZVUKU SOUND LEVEL NIVEAU SONORE dB(A) 1 m.	ROZMĚRY · MEASURES · MESURES			
	50 Hz	60 Hz	Ø GIRO mm	ot/min		Kw	ot/min		PROUD CURRENT INTENSITÉ A		HLOUBKA DEPTH PROFOND mm	VÝŠKA HEIGHT HAUTEUR mm	ŠÍŘKA WIDTH LARGEUR mm	HMOTN. WEIGTH POIDS kg
				50 Hz	60 Hz		50 Hz	60 Hz						
VGXL-80T-050	16.000	17.000	800	576	615	0,37	2.800	3.360	1,8/1,1	72	427	925	925	48
VGXL-80T-075	18.000	19.000	800	650	659	0,55	2.800	3.360	2,5/1,4	75	427	925	925	48
VGXL-100T-050	25.000	26.000	1.000	418	418	0,37	1.420	1.705	2,05/1,2	70	447	1.125	1.125	63
VGXL-100T-075	29.000	30.500	1.000	464	474	0,55	1.420	1.705	2,65/1,53	73	447	1.125	1.125	64
VGXL-100T-100	32.000	33.000	1.000	492	501	0,75	1.420	1.705	3,5/2,0	76	447	1.125	1.125	66
VGXL-125T-100	38.000	40.000	1.250	429	434	0,75	1.420	1.705	3,7/2,14	77	480	1.375	1.375	87
VGXL-125T-150	43.000	45.000	1.250	479	488	1,10	1.420	1.705	4,7/2,72	78	480	1.375	1.375	90
VGXL-125T-200	48.000	49.500	1.250	533	542	1,50	1.420	1.705	6,3/3,66	82	480	1.375	1.375	92
VGXP-80T-050	16.000	17.000	800	576	615	0,37	2.800	3.360	1,8/1,1	72	363	925	925	42
VGXP-80T-075	18.000	19.000	800	650	659	0,55	2.800	3.360	2,5/1,4	75	363	925	925	43
VGXP-100T-050	25.000	26.000	1.000	418	418	0,37	1.420	1.705	2,05/1,2	70	383	1.125	1.125	57
VGXP-100T-075	29.000	30.500	1.000	464	474	0,55	1.420	1.705	2,65/1,53	73	383	1.125	1.125	58
VGXP-100T-100	32.000	33.000	1.000	492	501	0,75	1.420	1.705	3,5/2,0	76	383	1.125	1.125	60
VGXP-125T-100	38.000	40.000	1.250	429	434	0,75	1.420	1.705	3,7/2,14	77	416	1.375	1.375	77
VGXP-125T-150	43.000	45.000	1.250	479	488	1,10	1.420	1.705	4,7/2,72	78	416	1.375	1.375	80
VGXP-125T-200	48.000	49.500	1.250	533	542	1,50	1.420	1.705	6,3/3,66	82	416	1.375	1.375	82

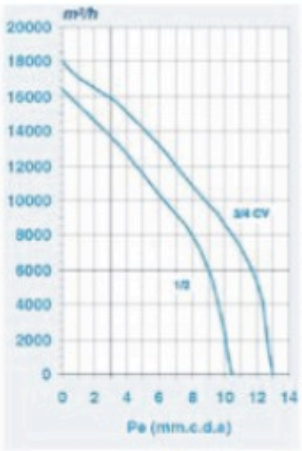

VGX (L/P) 80T

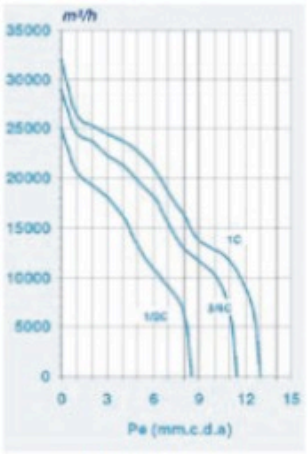

VGX (L/P) 100T

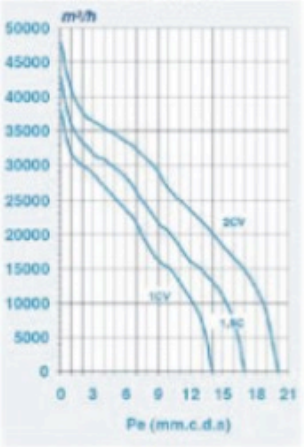

VGX (L/P) 125T

VGX L 125 T 100

Název VENTIGRAN® / VENTIGRAN® name / Dénomination VENTIGRAN®

Se žaluziemi / With shutter / Avec volet · L
Bez žaluzií / Without shutter / Sans volet · P

Průměr lopatek / Blades diameter / Diametre plates · Ø

Třífázový / Triphase / Triphasé

Motor / Motor / Moteur

© Copyright Gestiones, Estudios y Realizaciones S.A. 2014

ODSÁVÁNÍ SKRZE STŘECHU
EXTRACTION THROUGH ROOF · EXTRACTION PAR LE TOIT

KONSTRUKČNÍ CHARAKTERISTIKY

- Sací vedení pro instalaci na střeše vyrobené z pozinkované nebo nerezové oceli s příslušným příslušenstvím pro správnou montáž.
- K dispozici pro všechny modely s axiálním ventilátorem VGXL.
- Ochrana CE a síťka sacího otvoru není zahrnuta v dodávce. (*) *Je třeba vyžádat při objednání.*

CONSTRUCTION CHARACTERISTICS

- Suction plenum for installation on roof made of galvanized or stainless steel with its relative accessories for a correct assembly.
- Available for all VGXL AXIAL FAN models.
- CE Protection and outlet aspiration mesh not included. (*) *Please request when ordering.*

CARACTERISTIQUES CONSTRUCTIVES

- Plénum d'aspiration pour installation en couverte en acier galvanisé ou inoxydable fourni avec les accessoires nécessaires à son assemblage.
- Disponibles sur tous les modèles de VENTILATEURS AXIAUX VGXL.
- Protection CE et maille d'aspiration plenum non incluses. (*) *S'il vous plaît demandez-les lors de la commande.*

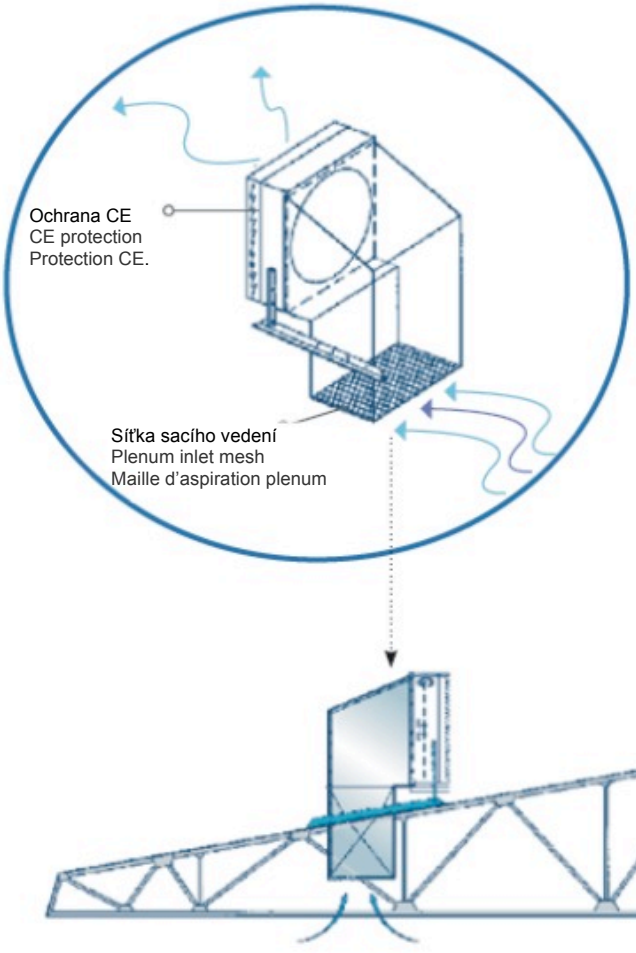

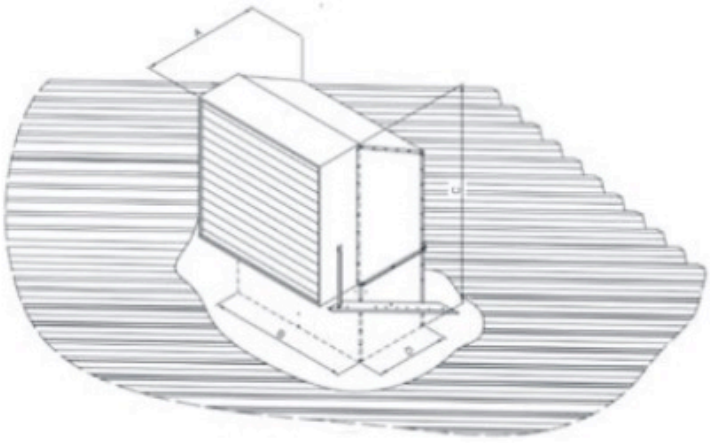

MODEL MODEL MODÈLE	ROZMĚRY · MEASURES · MESURES			
	A	B	C	D
80	947	929	1.634	494
100	1.058	1.130	1.873	600
125	1.227	1.380	2.136	731

© Copyright Gestiones, Estudios y Realizaciones S.A. 2014

AQUAVENT
VENTILÁTOR S VELKÝM VZDUCHOVÝM VÝKONEM A ROZPRAŠOVACÍMI TRYSKAMI
LARGE FLOW FAN WITH PULVERIZATION NOZZLES · VENTILATEUR GRAND DÉBIT AVEC TUYAUX DE PULVÉRISATION

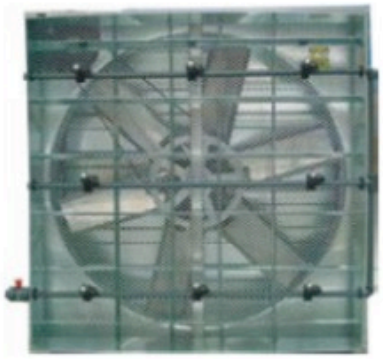

KONSTRUKČNÍ CHARAKTERISTIKY

- Sestava z jednoho bloku.
- Vyrobeno z pozinkované oceli s lopatkami z nerezové oceli. Volitelně: vše z nerezové oceli AISI 304.
- Aby mohl ventilátor běžet v obou směrech, je zařízení vybaveno oběžným kolem s rovnými lopatkami.
  Nabízíme také obousměrné lopatky (Mod. R)
- Automatické žaluzie.
- Vodní potrubí (PVC) s šoupátkovým ventilem na vstupu.
- Výstup pro nízkotlaký vodní rozprašovač (6/10 kg/cm2)
- Motor: Krytí IP-55.
- Napětí:
  III-230/440V-50Hz
  III-230/440V-60Hz

CONSTRUCTION CHARACTERISTICS

- Monoblock assembly
- Made of galvanized steel with blades in stainless steel. *Optional:* all in stainless steel AISI 304.
- To make it run in both rotation directions, the equipment is supplied with flat blade propeller. We also offer reversible blades (Mod. R)
- Automatic shutter.
- Water pipe (PVC) with a gate valve at the inlet.
- Low pressure water sprayer outlet (6/10 kg/cm²)
- Motor: Protection IP-55.
- Voltage:
  III-230/440V-50Hz
  III-230/440V-60Hz

CARACTERISTIQUES CONSTRUCTIVES

- Ensemble monobloc.
- Fabriqué en acier galvanisé avec pales en acier inoxydable. *Optionnel:* tout fabriqué en acier inoxydable AISI 304.
- Pour fonctionnement dans les deux sens de rotation, les appareils sont livrés équipés de pales d'hélices planes. Nous offrons aussi pales réversibles (Mod. R).
- Persienne automatique.
- Tuyauterie d'eau (PVC) avec vannes à eau à l'entrée.
- Buse de pulvérisation d'eau à bas pression (6/10 kg/cm²)
- Moteur: Protection IP-55
- Tension:
  III-230/440V-50Hz
  III-230/440V-60Hz

MODEL MODEL MODÈLE	VZD. VÝKON AIR FLOW DÉBIT m3/h		VENTILÁTOR FAN VENTILATEUR			MOTOR MOTOR MOTEUR				HLADINA ZVUKU SOUND LEVEL NIVEAU SONORE dB(A) 1 m.	ROZMĚRY · MEASURES · MESURES			
	50 Hz	60 Hz	Ø GIRO	ot/min 50 Hz	ot/min 60 Hz	Kw	ot/min 50 Hz	ot/min 60 Hz	PROUD CURRENT INTENSITÉ A		HLOUBKA DEPTH PROFOND mm	VÝŠKA HEIGHT HAUTEUR mm	ŠÍŘKA WIDTH LARGEUR mm	HMOTN. WEIGTH POIDS kg
AQUAVENT-80T-075	18.000	19.000	800	650	659	0,55	2.800	3.360	1,8/1,1	72	427	925	925	48
AQUAVENT-100T-100	32.000	33.000	1.000	492	501	0,75	1.420	1.705	3,5/2,0	76	447	1.125	1.125	66
AQUAVENT-125T-150	43.000	45.000	1.250	479	488	1,10	1.420	1.705	4,7/2,72	78	480	1.375	1.375	90

VOLITELNÁ VÝBAVA / OPTIONS / EN OPTION

Kompletní konstrukce z nerezové oceli AISI 304
Totally made of stainless steel AISI 304 / Construction totale en acier inoxydable AISI 304

Jednofázový motor
Single-phase motor / Moteur monophasé

Mobilní souprava: 2 madla + 2 kolečka z brzdami + 2 normální kolečka s držákem.
Portable kit: 2 handlers + 2 wheels with breaks + 2 normal wheels with support / Kit portable: 2 anses + 2 roues avec frein + 2 roues normales

© Copyright Gestiones, Estudios y Realizaciones S.A. 2014

ŘADA VG. PŘÍMÝ PŘEVOD
VG SERIES. DIRECT TRANSMISSION · SÉRIE VG. TRANSMISSION DIRECTE

KONSTRUKČNÍ CHARAKTERISTIKY

- Kompletní zhotovení z PVC.
- Zahrnuje přední ochranný kryt z PVC.
- Malý a střední vzduchový výkon.
- Oběžné kolo se zakřivenými nebo rovnými lopatkami (obousměrnými) MODEL MR.
- Motor: Nastavitelný na krytí IP-55.
- Jednofázová a třífázová verze.

CONSTRUCTION CHARACTERISTICS

- Entirely made of PVC.
- Includes FRONT PROTECTION IN PVC.
- Small and medium air flow.
- Curved or flat blade propellers (reversible) MR MODEL.
- Motor: IP-55 adjustable.
- Single-phase and three-phase version.

CARACTERISTIQUES CONSTRUCTIVES

- Tout en PVC.
- Inclue une PROTECTION AVANT EN PVC.
- De faible ou moyen débit d'air.
- Hélices à pales courbes ou plates (réversibles) MODÈLE MR.
- Moteur: IP-55 réglable.
- Version en monophasé et en triphasé.

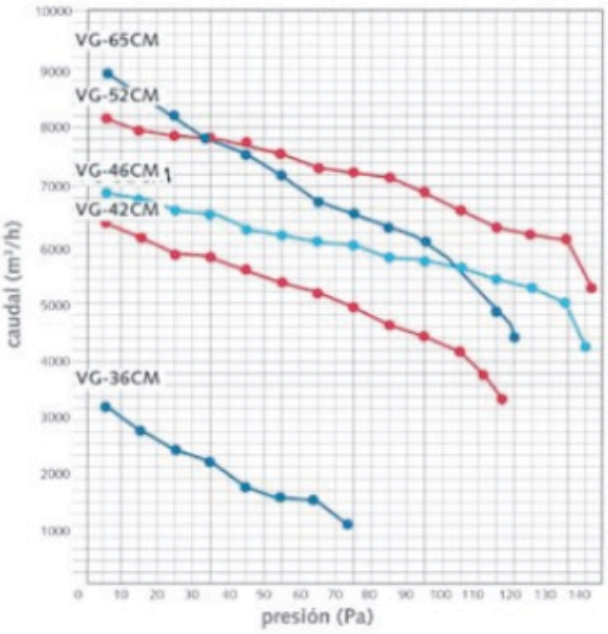

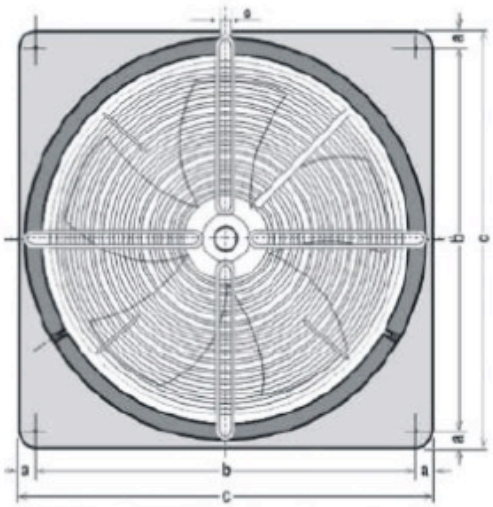

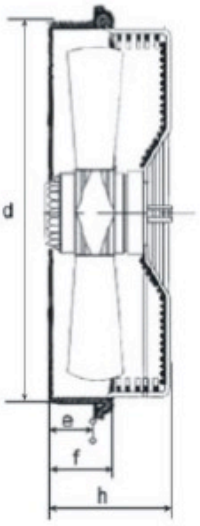

MODEL MODEL MODÈLE	VZD. VÝKON AIR FLOW DÉBIT m3/h	ot/min	VÝKON POWER PUISSANCE W	NAPĚTÍ VOLTAGE TENSION V	ROZMĚRY · MEASURES · MESURES						
					A mm	B mm	C mm	D mm	E mm	F mm	H mm
VG-36 CM	3.200	1.400	150	II-220-50	38,5	419	496	369	94	125	158
VG-36 CT	3.500	1.400	130	III-220/380-50							
VG-42 CM	4.800	1.400	210	II-220-50	48,5	452	549	422	94	125	170
VG-42 CT	4.700	1.400	190	III-220/380-50							
VG-46 CM	6.000	1.400	305	II-220-50	54,5	495	604	473	94	125	190
VG-46 CT	6.000	1.300	300	III-220/380-50							
VG-52 CM	8.000	1.400	415	II-220-50	59,5	527	647	529	94	125	–
VG-52 CT	8.000	1.300	450	III-220/380-50							
VG-65 CM	12.000	800	502	II-220-50	45	635	725	645	90	125	240
VG-65 CT	12.000	900	600	III-220/380-50							

VOLITELNÁ VÝBAVA / OPTIONS / EN OPTION

Přetlakové žaluzie
Overpressure shutters / Persiennes de surpression

str. 111

© Copyright Gestiones, Estudios y Realizaciones S.A. 2014

ŘADA VGD
VGD SERIES · SÉRIE VGD

Nuevo · New · Nouveau

KONSTRUKČNÍ CHARAKTERISTIKY

- Kompletní zhotovení z pozinkované oceli.
- Motor: Krytí IP-55.
- Napětí:
  III-230/440V-50Hz
  III-230/440V-60Hz.

CONSTRUCTION CHARACTERISTICS

- Entirely made of galvanized steel.
- Motor: Protection IP-55.
- Voltage:
  III-230/440V-50Hz
  III-230/440V-60Hz

CARACTERISTIQUES CONSTRUCTIVES

- Tout en acier galvanisé.
- Moteur: Protection IP-55
- Tension:
  III-230/440V-50Hz
  III-230/440V-60Hz

VGD

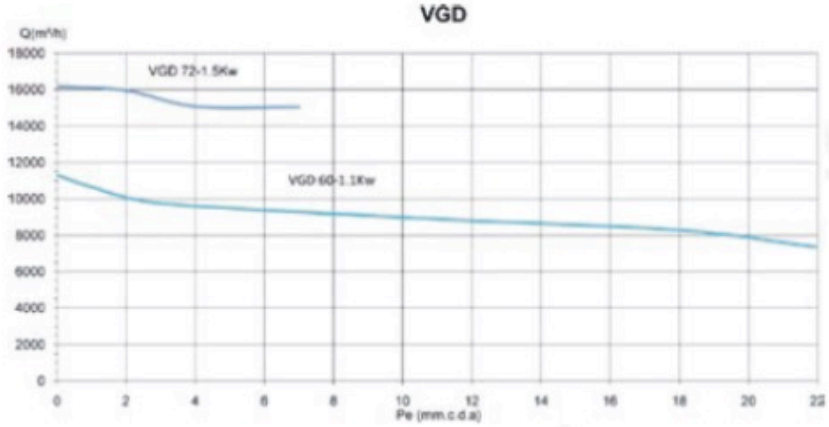

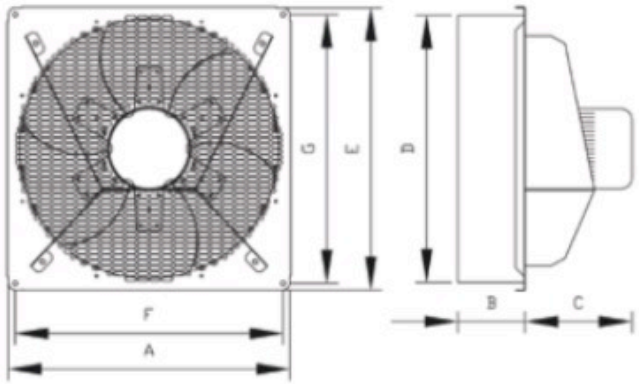

MODEL MODEL MODÈLE	HMOTNOST WEIGTH / POIDS kg	VZD. VÝKON AIR FLOW / DÉBIT m3/h	VÝKON POWER / PUISSANCE W	NAPĚTÍ VOLTAGE / TENSION V	ot/min	ROZMĚRY · MEASURES · MESURES						
						A	B	C	D	E	F	G
VGD 60	23	11.300	1,1	II-220 III-220/380	1.420	640	151	240	602	640	605	605
VGD 72	31	16.200	1,5	II-220 III-220/380	1.420	760	151	285	722	760	725	725

VOLITELNÁ VÝBAVA / OPTIONS / EN OPTION

Lopatky z nerezové oceli
Stainless steel blades / Pales en acier inoxydable

Kompletní konstrukce z nerezové oceli AISI 304
Totally made of stainless steel AISI 304 / Construction totale en acier inoxydable AISI 304

Jednofázový motor
Single-phase motor / Moteur monophasé

Zadní kryt
Back cover / Protection de derrière

© Copyright Gestiones, Estudios y Realizaciones S.A. 2014

POUZDRA PRO VENTILAČNÍ SKŘÍNĚ
CASINGS FOR VENTILATION BOXES · ENVELOPPES POUR LES BOÎTES DE VENTILATION

VŠEOBECNÉ CHARAKTERISTIKY

- Vyrobeno z pozinkované oceli.
- Vnitřní izolace vyrobená ze samozhášivého pěnového polyuretanu M1.
- Inspekční dvířka na obou stranách.
- Zaslepovací kryt sání (volitelně).
- Kulatý výstup a/nebo vstup (volitelně).
- Závěsné držáky (oka).
- Jedna poloha ventilátoru.

GENERAL CHARACTERISTICS

- Made of galvanized steel.
- Inner insulation of self-extinguishing expanded polyurethane M1.
- Inspection gates on both sides.
- Suction blank cover (optional).
- Circular outlet and/or inlet (optional).
- Hanging supports (lugs).
- Single position of the fan.

CARACTERISTIQUES GÉNÉRAUX

- Structure en tôle d'acier galvanisé.
- Isolement intérieur en polyuréthane expansé traité anti-incendie de type M 1.
- Trappes de visite des deux côtés.
- Couvercle d'aspiration aveugle (en option).
- Bouche circulaire d'aspiration et/ou d'impulsion
- Système de fixation prévu pour sur élever l'appareil (ceillets de fixation)
- Ventilateur à position unique.

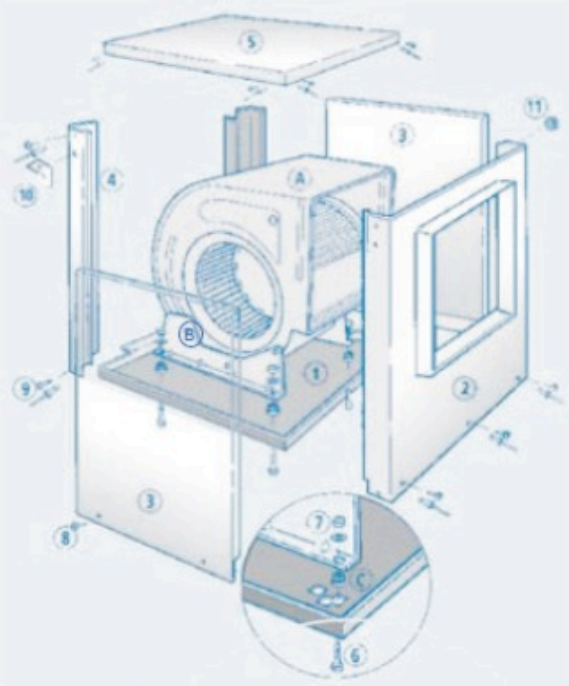

ROZLOŽENÝ POHLED · BREAKING UP · DÉPEÇAGE				
ČÍSLO DÍLU PIECE NR. N. PIÈCE		DÍL · PIECE · PIÈCE		
A		Přímý motor Ventilátor se dvěma vstupy	Direct motor. Double inlet fan	Ventilateur à double ouïe à moteur direct.
B		Držáky ventilátoru (oka)	Fan supports (legs)	Points d'appui (ou pieds) du ventilateur
C		Antivibrační dorazy	Anti-vibration stops	Butées antivibratoires
1		1 podlaha (základna)	1 Floor (base)	1 Support au sol (base)
2		1 výstup na čelní straně	1 Front side outlet	1 Partie frontale sortie d'air
3		2 boční kryty	2 Side enclosures	2 Portes latérales de fermeture
4		2 rohové sloupky (omegy)	2 Omegas (corner posts)	2 Montants en coin
5		1 střiška	1 Roof	1 Toit
BRAŠNA S PŘÍSLUŠENSTVÍM BAG OF ACCESORIES SAC D'ACCESSOIRES	6	4 šrouby Din 603 M6 x 5	4 Screws Din 603 M 6 x 5	4 Vis Din 603 M 6 x 5
	7	4 matice a podložky	4 Nuts and washers	4 Écrous et rondelles de joint
	8	6 šroubů Din 7981 M4'8 x 10	6 Screws Din 7981 M 4'8 x 10	6 Vis Din 7981 M 4'8 x 10
	9 a	24 šroubů Din 7981 M6'3 x 16	24 Screws Din 7981 M 6'3 x 16	24 Vis Din 7981 M 6'3 x 16
	9 b	24 nýtů AL 4,8 x 10	24 Rivets AL 4,8 x 10	24 Vis AL 4,8 x 10
	10	4 držáky (oka)	4 Supports (lugs)	4 fixations (oeillets)
	11	1 držák kabelu	1 Cable Carrier	1 Passe-câble

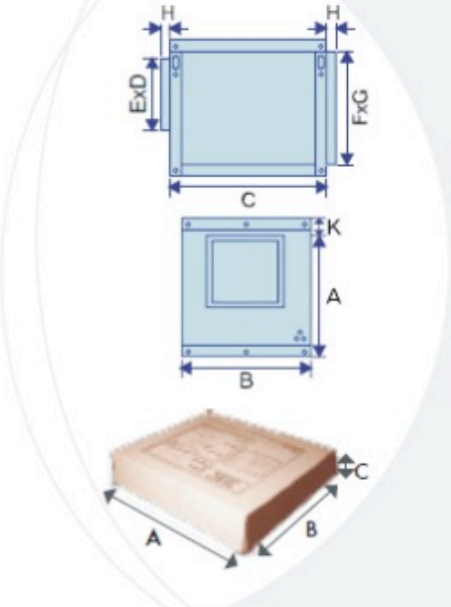

MODEL MODEL MODÈLE	ROZMĚRY POUZDRA · CASING MEASURES · MESURES ENVELOPPE								BALENÍ · PACKAGING · EMBALLAGE				
	A	B	C	D	E	F	G	H	A	B	C	VOL m³	Kg
7/7	379	444	320	257	230	327	324	30	455	390	135	0,024	5
9/7	449	483	381	260	263	397	363	30	550	455	135	0,034	7
9/9	449	549	381	260	283	397	429	30					
10/8	507	533	416	292	312	455	413	30	610	555	135	0,046	9
10/10	507	599	416	357	312	455	479	30					
12/9	580	643	492	337	368	528	523	30	740	660	135	0,065	12
12/12	580	729	492	416	368	528	609	30					
15/15	666	870	595	496	425	614	750	30	920	720	135	0,089	15

(*) Pokud nejsou uvedeny jiné informace, jsou rozměry vyjádřeny v milimetrech.
Be aware that measures are expressed in mm if there are no more indications.
Notez que les mesures du catalogue sont en mm, sauf indication contraire.

MONTÁŽNÍ POKYNY

Než přistoupíte k montáži ventilátoru, doporučujeme provést následující kontroly:

a. Zkontrolujte, zda značka a model montovaného ventilátoru odpovídají údajům uvedeným na vnější straně skříně.
b. Ověřte, zda má ventilátor antivibrační prvky, držáky (oka) a upevňovací šrouby, které měly být dodány dodavatelem ventilátoru.
c. Zkontrolujte, zda je ZÁKLADNA 1 skříně opatřena (při pohledu z vnější strany) řadou otvorů D, které je nutné zvolit podle jejich číselných kódů odpovídajících poloze upevňovacích šroubů ventilátoru.

ASSEMBLY INSTRUCTIONS

Before starting to assemble the fan we recommend making the following checks:

a. Make sure that the brand and the model of fan to be assembled correspond to the one indicated on the outside of the housing box.
b. Verify that your fan has the anti-vibration elements, supports (legs) and anchor bolts, which your fan supplier must supply.
c. Observe that BASE 1 of the housing has (viewed from the outside) a series of boreholes D to be selected according to their numbering, the position of the anchor bolts of the fan according.

INSTRUCTIONS POUR LE MONTAGE

Avant de commencer le montage il est recommandé de proceder aux vérifications suivantes:

a. Assurez-vous que la marque du modèle du ventilateur que vous allez à monter correspond bien à celle indiquée sur la boîte contenant le ventilateur.
b. Vérifiez que le ventilateur dispose des pièces antivibratoires, pieds (ou pattes) et vis de fixation de ceux-ci, qui doivent être fournis par votre fournisseur de ventilateurs.
c. Contrôler que la BASE 1 de la structure comporte bien (vue depuis lintérieur) une serie de trous qui permettent de choisir suivant leur nombre, la position des vis de sujétion du ventilateur en fonction de sa marque et de son modèle.

Položte ZÁKLADNU 1 hlavou vzhůru, vložte do příslušných poloh šrouby, jak je zobrazeno v bodu C.

With BASE 1 upside down insert the bolts into their relative positions, as indicated in point C.

Avec la BASE 1 retournée introduire les vis dans les emplacements correspondants, comme indiqué dans le point C.

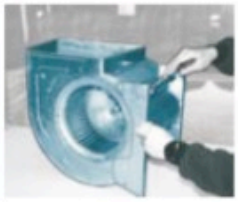

Namontujte oka B na ventilátor a umístěte pryžové dorazy (antivibrační prvky) C.

Assamble the legs B on the fan, placing the rubber stops (anti-vibration elements) C.

Monter les pieds B sur le ventilateur et positionner les bouts en caoutchouc (antivibratoires) C.

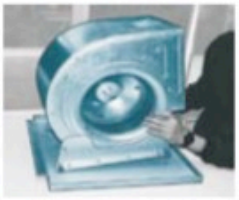

Vraťte ZÁKLADNU 1 do polohy uvedené na obrázky, upevněte šrouby ventilátoru 6 pomocí příslušných matic a podložek 7.

Return BASE 1 to the position Indicated on the figure, securing the fan to bolts 6, by means of the relative nuts and washers 7.

Mettre la BASE 1 dans la position indiquée sur le croquis tout en fixant le ventilateur avec les vis 6, à l'aide des écrous et des rondelles (ou joints) correspondants 7.

Umístěte ráfek pro výstup, který bude později upevněn pomocí nýtů.

Place rim for impulsion outlet, which will be later fixed with rivets.

Positionner l'agrafe de la bouche de soufflage qui sera postérieurement fixée à l'aide de rivets.

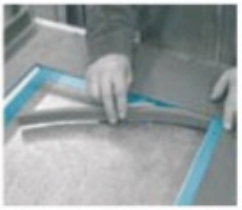

Přilepte polyuretanovou pěnu na výstup.

Stick polyeurethene foam draft to the impulsion outlet.

Coller le bourrelet de mousse en polyuréthane à la bouche d'impulsion.

Umístěte přední díl 2 na vnější stranu vložením hrdla ventilátoru A do otvoru a zajistěte jej.

Place front 2 on the outside, inserting the mouth of the fan A into the opening and secure it.

A l'extérieur positionner la partie frontale 2, en introduisant la bouche du ventilateur A dans la sortie d'air et fixer.

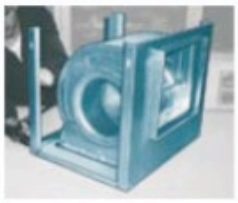

Umístěte a zajistěte dva sloupky (omegy) 4 na ZÁKLADNU 1 na její vnější straně.

Place and secure the two omegas (posts) 4 to BASE 1 at the outside of it.

Positionnez et fixez sur la BASE 1 les montants (ou omégas) 4, à l'extérieur de celle-ci.

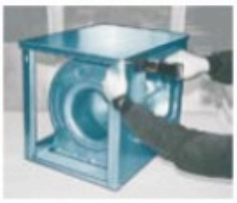

Nastavte horní stříšku 5 tak, aby byly přední díl 2 a oba sloupky uvnitř.

Set top-roof 5 so that both the front 2 and the omegas are on the inside.

Mettez le toit 5 de manière à ce qu'aussi bien la partie frontale 2 que les montants 4 soient situés à lintérieur.

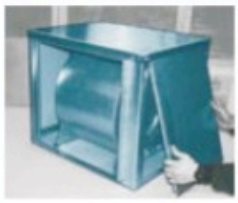

Dvířka (boční těsnění) 3 upevníte tak, že vložíte jejich horní část vnitřkem vrchní části, necháte je sklouznout a současně zajistíte, aby byly jejich otvory zarovnané s otvory vytvořenými v ZÁKLADNĚ 1. Zajistěte instalaci pomocí šroubů 8.

To fit the doors (side seals) 3, insert the upper part of them through the inside of the top, making them slide, at the same time as their boreholes are made to coincide with those of BASE 1. Secure with bolts 8.

Pour installer les portes (fermetures latérales) 3, introduisez par l'intérieur du toit la part supérieure des portes, en les faisant glisser en méme temps que vous faites correspondre les trous representésavec celles de la BASE 1. Fixer-les avec les vis 8.

UPEVŇOVACÍ BODY
ANCHORING POINTS
POINTS DE FIXATION

V závislosti na značce ventilátoru vyberte otvory, které jsou spolu s čísly znázorněny na (půdorysném) schématu pro každou skříň. Pozice ventilátoru

Depending on the brand of the fan, choose the boreholes that are shown numbered on the diagrams (ground plan) for each casing. Fan position:

En fonction de la marque du ventilateur, sélectionnez les trous representés sous forme de números sur le croquis (vue en plan) pour chaque type d'enveloppe. Position du ventilateur:

SODECA: 1
CASALS: 2
NICOTRA: 3
SyP: 4
CHAYSOL: 4
TECNIFAN: 5

VSTUPNÍ STRANA · INLET SIDE · CÔTÉ D'ASPIRATION:

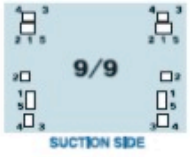

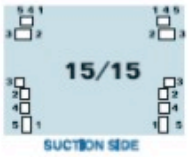

© Copyright Gestiones, Estudios y Realizaciones S.A. 2014

VENTILAČNÍ SKŘÍNĚ S VESTAVĚNÝM MOTOREM
BUILT-IN MOTOR VENTILATION BOXES
BOÎTES DE VENTILATION AVEC MOTEUR INCLUS

ŘADA BVG · BVG SERIES · SÉRIE BVG

(*) Přizpůsobeno všem výrobcům ventilátorů / Adapted to every fan manufacturer / Adapté à chaque fabricant de ventilateurs.
(**) Nejsou povoleny změny v poloze výstupu / It does not admit changes in outlet position / Ne permet pas de changements de position des bouches.
(***) Montážní šrouby. K montáži je možné také použít nýty / Assambling: screws. Assambling: rivet also possible. / Assemblé: vis. Possibilité assemblé: rivet.

KONSTRUKČNÍ CHARAKTERISTIKY

- Pouzdro z pozinkované nerezové oceli.
- Samozhášivá tepelně-akustická izolace M-1.
- Inspekční dvířka z obou stran.
- Čtyři nosníky pro upevnění.
- Dodáváme redukce na vstup i výstup v jmenovitých průměrech.

CONSTRUCTION CHARACTERISTICS

- Casing in galvanized steel sheet metal.
- Self-extinguishing thermal-acoustic insulation M-1.
- Both sides inspection.
- Four outriggers for fixing
- We provide inlet and outlet adapters in nominal diametres.

CARACTERISTIQUES CONSTRUCTIVES

- Revêtement en tôle d'acier galvanisé.
- Isolement thermique-acoustique M-1.
- Registres d'accès latérales.
- Quatre pièces de fixation.
- Nous offrons embouchures d'aspiration et sorties à diamètres nominals.

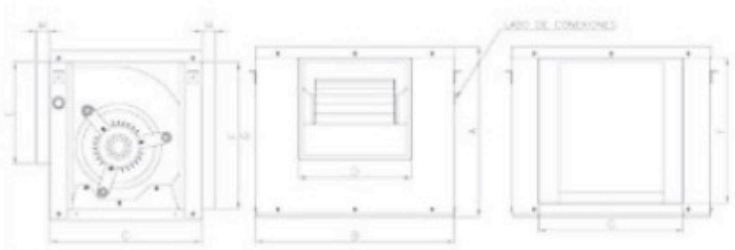

MODEL MODEL MODÈLE		VENTILAČNÍ SKŘÍNĚ · VENTILATION BOXES · BOÎTES DE VENTILATION				POUZDRO · CASING · ENVELOPPE								
		JMENOVITÝ VÝKON NOMINAL POWER P. NOMINALE kW	VZD. VÝKON AIR FLOW DÉBIT D'AIR m3/h	NAPĚTÍ VOLTAGE TENSION V	POČET SLOUPKŮ NR. POLES N. POLES	A	B	C	D	E	F	G	H	HMOTN. WEIGTH POIDS kg
BVG 7	7/7	0,07	1.350	II-220-50	6	379	444	320	257	230	327	324	30	7,7
		0,15	1.500	II-220-50	6									
BVG 9	9/7	0,15	2.000	II-220-50	6	449	483	381	260	283	397	363	30	10,2
		0,237	2.100	II-220-50	6									
		0,480	2.300	II-220-50	4									
		0,55	3.000	II-220-50	4									
	9/9	0,15	2.600	II-220-50	6	449	549	381	326	283	397	429	30	10,8
		0,25	2.700	II-220-50	6									
		0,37	2.800	II-220-50	4									
BVG 10	10/8	0,237	2.900	II-220-50	6	507	533	416	292	312	455	413	30	12,5
		0,480	2.800	II-220-50	4									
		0,55	3.500	II-220-50	4									
	10/10	0,25	3.800	II-220-50	6	507	599	416	357	312	455	479	30	16
		0,37	3.850	II-220-50	4									
		0,55	3.800	II-220-50	4									
BVG 12	12/9	0,55	4.500	II-220-50	6	580	643	492	337	368	528	523	30	20,4
		0,736	5.500	II-220-50	6									
		0,736	5.500	III-220/380-50	6									
	12/12	0,55	5.500	II-220-50	6	580	729	492	416	368	528	609	30	21,7
		0,75	5.600	III-220/380-50	6									
		1,1	7.800	III-220/380-50	6									
		1,1	7.800	II-220-50	6									
BVG 15	15/15	2,2	11.000	III-220/380-50	6	666	870	595	496	425	614	750	30	35,1

VOLITELNÁ VÝBAVA / OPTIONS / EN OPTION

Přetlakové žaluzie / Overpressure larmiers / Obturateurs de surpression str. 112

Filtrovací sestavy / Filtering assemblies / Blocs de filtration str. 113

© Copyright Gestiones, Estudios y Realizaciones S.A. 2014

VENTILAČNÍ SKŘÍNĚ S VESTAVĚNÝM MOTOREM
BUILT-IN MOTOR VENTILATION BOXES
BOÎTES DE VENTILATION AVEC MOTEUR INCLUS

ŘADA IVG · IVG SERIES · SÉRIE IVG

(*) Jsou povoleny změny polohy vstupu a výstupu (viz níže uvedené informace) / It admits position changes in input and output (see below) / Permet de varier la position de l'aspiration et de l'impulsion (voir ci-dessous).
(**) Součástí dodávky je noha a silentblok / They include foot and Silentblock / Inclus pied et Silentblock.

KONSTRUKČNÍ CHARAKTERISTIKY

- Pouzdro z pozinkované nerezové oceli.
- Samozhášivá tepelně-akustická izolace M-1.
- Inspekční dvířka z obou stran.
- Čtyři nosníky pro upevnění.
- Dodáváme redukce na vstup i výstup v jmenovitých průměrech.

CONSTRUCTION CHARACTERISTICS

- Casing in galvanized steel sheet metal.
- Self-extinguishing thermal-acoustic insulation M-1.
- Both sides inspection.
- Four outriggers for fixing
- We provide inlet and outlet adapters in nominal diametres.

CARACTERISTIQUES CONSTRUCTIVES

- Revêtement en tôle d'acier galvanisé.
- Isolement thermique-acoustique M-1.
- Registres d'accès latérales.
- Quatre pièces de fixation.
- Nous offrons embouchures d'aspiration et sorties à diamètres nominals.

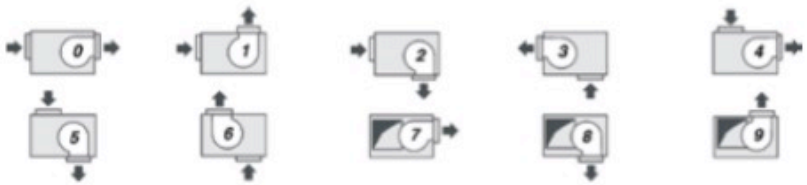

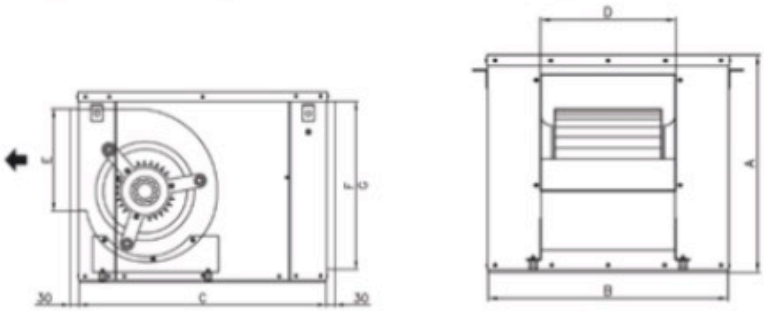

MODEL MODEL MODÈLE	VENTILAČNÍ SKŘÍNĚ VENTILATION BOXES · BOÎTES DE VENTILATION				POUZDRO CASING · ENVELOPPE							
	JMENOVITÝ VÝKON NOMINAL POWER P. NOMINALE kW	VZD. VÝKON AIR FLOW DÉBIT D'AIR m3/h	NAPĚTÍ VOLTAGE TENSION V	POČET SLOUPKŮ NR. POLES N. POLES	A	B	C	VÝSTUP OUTLET · SOUFFLAGE		SÁNÍ INLET · ASPIRATION		HMOTNOST POUZDRA CASING WEIGHT POIDS ENVELOPPE kg
								D	E	F	G	
IVG 7/7	0,07	1.350	II-220-50	6	430	500	625	258	234	378	349	13,3
	0,15	1.500	II-220-50	6								
IVG 9/9	0,15	2.600	II-220-50	6	460	550	700	328	288	408	400	15,9
	0,25	2.700	II-220-50	6								
	0,37	2.800	II-220-50	4								
IVG 10/10	0,25	3.800	II-220-50	6	515	600	750	354	316	463	449	19,1
	0,37	3.850	II-220-50	4								
	0,55	3.800	II-220-50	4								
IVG 12/12	0,55	5.500	II-220-50	6	595	700	850	416	369	543	549	25,9
	0,75	5.600	II-220-50	6								
	1,1	7.800	II-220-50	6								
	1,1	7.800	III-220/380-50	6								
IVG 15/15	2,2	11.000	III-220/380-50	6	695	850	1.000	499	428	643	609	35,6

VOLITELNÁ VÝBAVA / OPTIONS / EN OPTION

Přetlakové žaluzie / Overpressure larmiers / Obturateurs de surpression str. 112
Filtrovací sestavy / Filtering assemblies / Blocs de filtration str. 113

© Copyright Gestiones, Estudios y Realizaciones S.A. 2014

VENTILAČNÍ SKŘÍNĚ. PŘEVOD POMOCÍ ŘEMENICE
VENTILATION BOXES. PULLEY TRANSMISSION
BOÎTES DE VENTILATION. TRANSMISSION PAR POULIES

ŘADA SVG. Jeden vstup
SVG SERIES. Single inlet · SÉRIE SVG. Ouïe simple

* Zkontrolujte vzduchový výkon pomocí tabulky pro volbu součástí na stránce 107
See selection chart in page 107 to check air flow · Voir tableau de selection rapide au page 107 pour identifier le débit d'air.

KONSTRUKČNÍ CHARAKTERISTIKY

- Pouzdro z pozinkované nerezové oceli.
- Samozhášivá tepelně-akustická izolace M-1.
- Inspekční dvířka na jedné straně.
- Čtyři nosníky pro upevnění (do modelu S-15).
- Pro ventilátor s jedním vstupem.

CONSTRUCTION CHARACTERISTICS

- Casing in galvanized steel sheet metal.
- Self-extinguishing thermal-acoustic insulation M-1.
- One single side inspection.
- Four outriggers for fixing (up to model S-15)
- For single inlet fan.

CARACTERISTIQUES CONSTRUCTIVES

- Revêtement en tôle d'acier galvanisé.
- Isolement thermique-acoustique M-1.
- Registre par un seul latéral.
- Quatre pièces de fixation. (jusqu'à modèle S-15)
- Pour ventilateur simple ouïe.

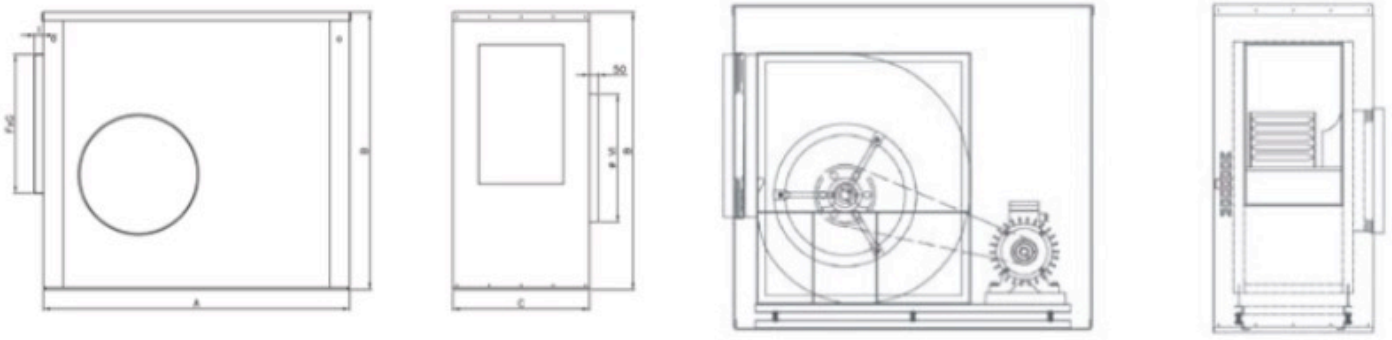

MODEL MODEL MODÈLE	POUZDRO · CASING · ENVELOPPE					
	A	B	C	I	Ø VI	FxG
S-09	780	520	346	30	248	183 x 279
S-10	840	570	396	30	278	236 x 317
S-12	898	650	446	30	313	236 x 369
S-15	982	765	496	30	398	286 x 431
S-18	1.148	890	546	30	448	296 x 507
S-20	1.333	1.200	596	40	558	329 x 618
S-22	1.538	1.265	696	40	628	350 x 694
S-25	1.785	1.448	817	40	708	409 x 794
S-30	2.083	1.660	992	40	798	466 x 934

VOLITELNÁ VÝBAVA / OPTIONS / EN OPTION

Přetlakové žaluzie / Overpressure larmiers / Obturateurs de surpression str. 112
Ochrana řemenice / Pulley protection / Poulie de transmission str. 113
Filtrovací sestavy / Filtering assemblies / Blocs de filtration str. 113

© Copyright Gestiones, Estudios y Realizaciones S.A. 2014

VENTILAČNÍ SKŘÍNĚ. PŘEVOD POMOCÍ ŘEMENICE
VENTILATION BOXES. PULLEY TRANSMISSION
BOÎTES DE VENTILATION. TRANSMISSION PAR POULIES

ŘADA CVG. Dva vstupy
CVG SERIES. Double inlet · SÉRIE CVG. Double ouïe

* Zkontrolujte vzduchový výkon pomocí tabulky pro volbu součástí na stránce 107
See selection chart in page 107 to check air flow · Voir tableau de selection rapide au page 107 pour identifier le débit d'air.

KONSTRUKČNÍ CHARAKTERISTIKY

- Pouzdro z pozinkované nerezové oceli.
- Samozhášivá tepelně-akustická izolace M-1.
- Pro ventilátor se dvěma vstupy (řemenový pohon).
- Inspekční dvířka na jedné straně.
- Čtyři nosníky pro upevnění. (*) Do modelu CVG-18.
- Motor na podpěrné desce do modelu CVG-18, od modelu CVG 20 na základně napínače.
- Antivibrační spoj do modelu CVG-18 a antivibrační plátno od modelu CVG-20.
- Volitelné vybavení:
  – Stříška
  – Změny sacích vstupů a výfukových výstupů (viz strana 103).

CONSTRUCTION CHARACTERISTICS

- Casing in galvanized steel sheet metal.
- Self-extinguishing thermal-acoustic insulation M-1.
- For double-inlet fan (belt drive).
- One single side inspection.
- Four outriggers for fixing. (*) Up to model CVG-18.
- Motor on bedplate up to CVG-18 from CVG 20, on tensior base.
- Antivibration joint up to CVG-18, and antivibration canvas from CVG-20.
- Options:
  - Roof
  - Changes in suction inlets and discharge outlets (Go to page 103).

CARACTERISTIQUES CONSTRUCTIVES

- Revêtement en tôle d'acier galvanisé.
- Isolement thermico-acoustique M-1.
- Pour ventilateur double ouïe à transmission.
- Registre par les deux latérales.
- Quatre pièces de fixation. (*) Jusqu'à modèle CVG-18.
- Moteur sur support jusqu'à CVG-18, à partir de CVG-20 sur base de tension.
- Joint antivibration jusqu'à CVG-18 et toile antivibration à partir de CVG-20.
- Options:
  - Visière
  - Modifications en bouches d'aspiration et soufflage (Voir page 103).

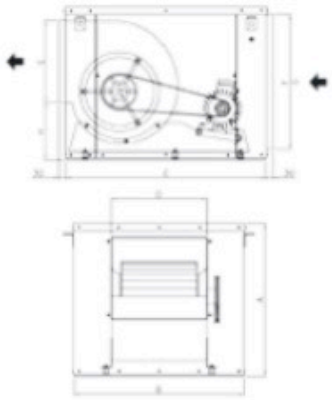

MODEL MODEL MODÈLE	VENTILAČNÍ SKŘÍNĚ · VENTILATION BOXES · BOÎTES DE VENTILATION HMOTNOST (Kg) PODLE JMENOVITÉHO VÝKONU (DOSTUPNÉHO PRO KAŽDÝ MODEL) WEIGHT (Kg) DEPENDING ON NOMINAL POWER (AVAILABLE FOR EACH MODEL) POIDS (Kg) SELON P. NOMINALE (DISPONIBLE POUR CHAQUE MODÈLE) kW											POUZDRO · CASING · ENVELOPPE							
	0,18	0,25	0'37	0,55	0,75	1,1	1,5	2,2	3	4	5,5	A	B	C	D	E	F	G	H
CVG-7/7	33,6	36,6	36,6	39,6	41,6							430	500	625	258	234	378	349	133
CVG-9/9	40,5	43,5	43,5	46,5	48,5	55,5						460	550	700	328	288	408	400	146
CVG-10/10		49	49	52	54	61	62					515	600	750	354	316	483	449	166
CVG-12/12			61,2	64,2	66,2	73,2	74,2	83,2	83,2			595	700	850	416	369	543	549	200
CVG-15/15				85	87	94	95	104	108	120		695	850	1.000	499	428	643	609	240
CVG-18/18					111,5	118,5	119,5	128,5	132,5	144,5	156,5	825	1.000	1.172	580	506	773	649	293

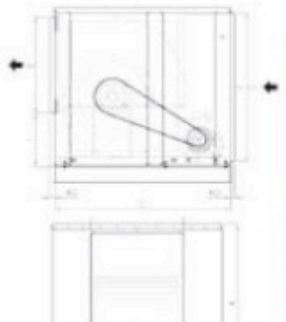

MODEL MODEL MODÈLE	VENTILAČNÍ SKŘÍNĚ · VENTILATION BOXES · BOÎTES DE VENTILATION HMOTNOST (Kg) PODLE JMEN. VÝKONU (DOSTUPNÉHO PRO KAŽDÝ MODEL) WEIGHT (Kg) DEPENDING ON NOMINAL POWER (AVAILABLE FOR EACH MODEL) POIDS (Kg) SELON P. NOMINALE (DISPONIBLE POUR CHAQUE MODÈLE) kW									POUZDRO · CASING · ENVELOPPE								
	2,2	3	4	5,5	7,5	9,2	11	15	18,5	A	B	C	D	E	F	G	H	I
CVG-20/20 NIC - S&P	235,6	239,6	251,6	265,6	273,6					1.098	1.162	1.409	634	644	1.005	832	849	365
CVG-20/20 TEC-SOD	235,6	239,6	251,6	265,6	273,6					1.098	1.162	1.409	608	618	1.005	832	849	405
CVG-22/22		269,4	281,4	295,4	303,4	342,4				1.189	1.350	1.570	678	695	1.096	1.019	914	402
CVG-25/25		318,7	330,7	344,7	352,7	391,7	402,7			1.324	1.500	1.704	783	801	1.231	1.089	1.001	425
CVG-30/28			403,6	417,6	425,6	464,6	464,6	475,6	519,6	1.521	1.700	1.925	893	942	1.428	1.185	1.103	510

VOLITELNÁ VÝBAVA / OPTIONS / EN OPTION

Přetlakové žaluzie / Overpressure larmiers / Obturateurs de surpression	str. 112
Clony se síťkou proti ptákům / Larmiers with bird proof mesh / Obturateurs équipés de mailles anti-oiseaux	str. 112
Ochrana řemenice / Pulley protection / Poulie de transmission	str. 113
Filtrovací sestavy / Filtering assemblies / Blocs de filtration	str. 113

© Copyright Gestiones, Estudios y Realizaciones S.A. 2014

ŘADA CHTG. 400º/2 HODINY. PŘEVOD POMOCÍ ŘEMENICE
CHTG SERIES. 400º/2 HOURS. PULLEY TRANSMISSION
SÉRIE CHTG. 400º/2 HEURES. TRANSMISSION PAR POULIES

* Zkontrolujte vzduchový výkon pomocí tabulky pro volbu součástí na stránce 107
See selection chart in page 107 to check air flow · Voir tableau de selection rapide page 107 pour identifier le débit d'air.

KONSTRUKČNÍ CHARAKTERISTIKY

- Pouzdro z pozinkované nerezové oceli
- Radiální ventilátor
- Standardní poloha řemenice: levá strana. (*) Pravá strana na požádání.
- Číslo certifikátu A70-0024
- Podle evropské normy 12101-3-2002
- Klasifikace F-400 (400°C/2h)
- Inspekční dvířka pro čištění.
- HH: horizontální vstup a výstup
- HS: horizontální vstup, horní výstup

CONSTRUCTION CHARACTERISTICS

- Casing in galvanized steel sheet metal
- Centrifugal fan
- Pulley side standard position: left side. (*) Right side on request.
- Certification Nr. A70-0024
- According to European Standard 12101-3-2002
- F-400 Clasification (400°C/2h)
- Cleaning inspection gates.
- HH: horizontal inlet-outlet
- HS: horizontal inlet - top outlet

CARACTERISTIQUES CONSTRUCTIVES

- Revêtement en acier galvanisé
- Ventilateur centrifuge
- Position standard du côté de poulies: gauche. (*) Côté droit sur demande.
- Homologation rapport N°A70-0024
- Conformité de Normative 12101:3-2002
- Classification F-400 (400°C/2 h)
- Registres pour nettoyage
- HH: aspiration horizontal
- HS: aspiration horizontale - sortie supérieure

HH

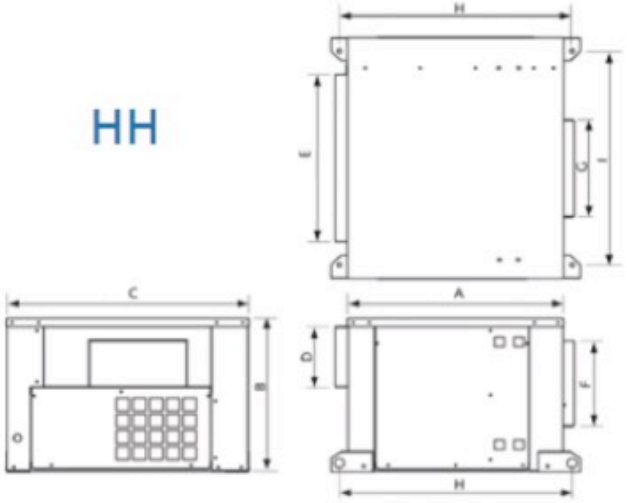

HS

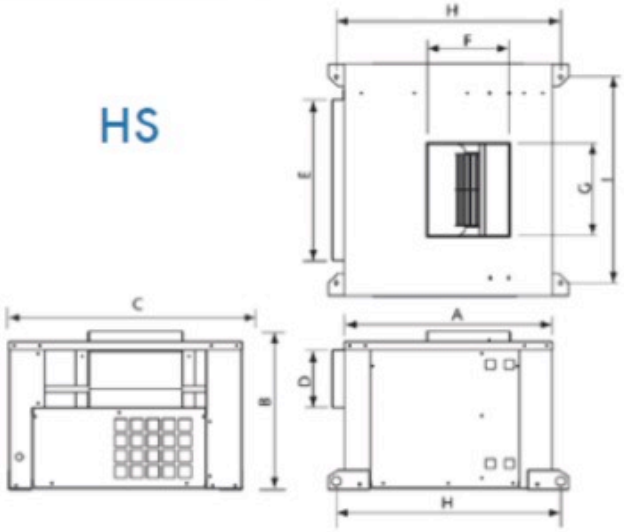

MODEL MODEL MODÈLE	VENTILAČNÍ SKŘÍNĚ · VENTILATION BOXES · BOÎTES DE VENTILATION HMOTNOST (kg) PODLE VÝKONU WEIGHT (Kg) ACCORDING TO POWER / POIDS (Kg) SELON PUISSANCE kW															POUZDRO · CASING · ENVELOPPE								
	0,25	0'37	0,55	0,75	1,1	1,5	2,2	3	4	5,5	7,5	9,2	11	15	18,5	A	B	C	D	E	F	G	H	I
CHTG-09	56,8	56,8	59,8	60,8												665	473	745	184	515	262	302	716	661
CHTG-10	64	64	67	68	73	76										735	503	805	194	575	289	335	786	721
CHTG-12		82	85	86	91	94	102									855	590	895	251	669	341	399	910	815
CHTG-15			118	119,2	124,2	127,2	135,2	138,2	150,2							957	697	1.027	321	759	404	465	1.010	944
CHTG-18				153,7	158,7	167,7	169,7	172,7	184,7	198,7						1.103	804	1.223	365	954	478	557	1.156	1.140
CHTG-20							367,1	370,1	382,1	396,1	403,1					1.312	991	1.303	515	956	628	634	1.420	1.030,5
CHTG-22								426,1	438,1	452,1	459,1	465,1	497,1			1.472	1.082	1.403	548	1.056	695	696	1.580	1.130,5
CHTG-25								507,3	519,3	533,3	540,3	546,3	578,3	594,3		1.562	1.221	1.612	684,5	1.267	797	794,1	1.670	1340
CHTG-30/28									657,6	669,6	696,6	702,6	734,6	750,6	750,6	1.944	1.450	1.798	860	1.456	939	870	2.080	1.530,5

© Copyright Gestiones, Estudios y Realizaciones S.A. 2014

TABULKA PRO VOLBU POUZDRA A VENTILAČNÍ SKŘÍNĚ
SELECTION CHART FOR CASINGS AND VENTILATION BOXES · TABLEAU DE SÉLECTION RAPIDE DE CAISSES ET VENTILATEURS

STATICKÝ TLAK · STATIC PRESSURE · PRESSION STATIQUE

MODEL MODEL MODÈLE	VZD. VÝKON AIR FLOW DÉBIT D'AIR m3/h	10		15		20		25		30		35		40		45		50		55	
		Kw	Rpm	Kw	Rpm	Kw	Rpm	Kw	Rpm	Kw	Rpm	Kw	Rpm	Kw	Rpm	Kw	Rpm	Kw	Rpm	Kw	Rpm
7/7	750	0,18	902	0,18	1.088	0,18	1.269	0	0	0	0	0	0	0	0	0	0	0	0	0	0
	1.000	0,18	907	0,18	1.088	0,18	1.269	0,18	1.428	0	0	0	0	0	0	0	0	0	0	0	0
	1.250	0,18	1.008	0,18	1.142	0,18	1.283	0,25	1.428	0,37	1.541	0	0	0	0	0	0	0	0	0	0
	1.500	0,18	1.071	0,18	1.207	0,25	1.360	0,37	1.451	0,37	1.541	0,37	1.692	0,55	1.788	0	0	0	0	0	0
	1.750	0,25	1.149	0,25	1.283	0,37	1.428	0,37	1.519	0,55	1.612	0,55	1.715	0,55	814	0,55	1.913	0,75	2.002	0	0
	2.000	0,37	1.275	0,37	1.360	0,37	1.451	0,55	1.589	0,55	1.684	0,55	1.776	0,75	1.875	0,75	1.929	0,75	2.028	0	0
9/9	2.000	0,18	765	0,18	902	0,25	1.008	0,37	1.133	0,37	1.224	0,37	1.360	0,55	1.430	0,55	1.521	0,55	1.601	0,75	1.686
	2.500	0,18	816	0,25	922	0,37	1.032	0,37	1.136	0,55	1.262	0,55	1.341	0,55	1430	0,75	1511	0,75	1.596	0,75	1.682
	3.000	0,37	902	0,37	980	0,37	1.088	0,55	1.192	0,55	1.262	0,55	1.345	0,75	1.430	0,75	1.511	0,75	1.589	1,1	1.682
10/10	3.000	0,25	685	0,37	772	0,37	864	0,55	953	0,55	1.060	0,75	1.126	0,75	1.208	0,75	1.287	1,1	1.358	1,1	1430
	3.500	0,37	729	0,55	812	0,55	903	0,55	972	0,75	1.069	0,75	1.128	1,1	1.214	1,1	1.281	1,1	1.349	1,1	1.430
	4.000	0,55	766	0,55	858	0,75	958	0,75	1.009	0,75	1.069	1,1	1.144	1,1	1.214	1,1	1.281	1,5	1.346	1,5	1.430
	4.500	0,75	860	0,75	907	0,75	972	1,1	1.060	1,1	1.126	1,1	1.194	1,1	1.216	1,5	1.287	1,5	1.354	1,5	1.430
12/12	4.000	0,37	536	0,37	618	0,55	726	0,55	809	0,75	903	0,75	969	1,1	1.030	1,1	1.091	1,1	1.151	1,5	1.216
	4.500	0,37	544	0,55	644	0,55	726	0,75	812	075	903	1,1	953	1,1	1.030	1,1	1.091	1,5	1.148	1,5	1.216
	5.000	0,55	572	0,55	650	0,75	726	0,75	812	1,1	903	1,1	953	1,1	1.030	1,5	1.085	1,5	1.148	1,5	1.216
	5.500	0,75	597	0,75	677	1,1	766	1,1	810	1,1	903	1,5	958	1,5	1.030	1,5	1.085	1,5	1.148	2,2	1.214
	6.000	0,75	631	1,1	686	1,1	766	1,1	849	1,5	908	1,5	958	1,5	1.030	2,2	1.085	2,2	1.147	2,2	1.214
	6.500	1,1	650	1,1	721	1,1	804	1,5	855	1,5	909	1,5	969	2,2	1.030	2,2	1.085	2,2	1.147	2,2	1.214
15/15	6.000	0,55	452	0,55	530	0,75	599	1,1	675	1,1	727	1,5	812	1,5	855	1,5	915	2,2	972	2,2	1.030
	7.000	0,75	479	0,75	543	1,1	613	1,1	675	1,5	726	1,5	812	1,5	855	2,2	904	2,2	972	2,2	1.009
	8.000	1,1	505	1,1	563	1,1	613	1,5	684	1,5	726	2,2	810	2,2	855	2,2	904	2,2	947	3	1.011
	9.000	1,1	536	1,5	599	1,5	639	2,2	715	2,2	760	2,2	810	2,2	855	3	915	3	947	3	1.011
	10.000	1,5	564	2,2	608	2,2	677	2,2	715	2,2	760	3	817	3	868	3	915	3	829	4	993
	11.000	2,2	608	2,2	644	2,2	684	3	758	3	801	3	844	3	868	4	919	4	970	4	993
18/18	9.000	0,75	383	1,1	452	1,1	511	1,5	572	1,5	639	2,2	684	2,2	726	2,2	766	3	817	3	868
	10.000	0,75	406	1,1	452	1,5	508	1,5	572	2,2	640	2,2	684	2,2	726	3	763	3	817	3	868
	11.000	1,1	429	1,5	479	1,5	532	2,2	572	2,2	640	2,2	684	3	715	3	763	3	817	4	858
	12.000	1,1	429	1,5	486	2,2	532	2,2	599	2,2	640	3	677	3	715	3	763	4	817	4	858
	13.000	1,5	453	2,2	511	2,2	564	2,2	599	3	640	3	677	3	715	4	794	4	817	4	858
	14.000	2,2	486	2,2	543	2,2	564	3	602	3	640	3	715	4	758	4	794	4	817	5,5	856
	15.000	2,2	511	2,2	543	3	572	3	636	3	673	4	715	4	758	4	794	5,5	829	5,5	856
	16.000	2,2	515	3	572	3	602	3	636	4	679	4	715	4	758	5,5	809	5,5	829	5,5	856
	17.000	3	541	3	572	4	608	4	644	4	679	4	715	5,5	764	5,5	829	5,5	829	5,5	856
20/20	16.000	2,2	470	3	508	3	542	3	574	4	605	4	635	4	665	5,5	695	5,5	724	5,5	753
	17.000	0	0	3	527	3	560	4	591	4	621	4	670	5,5	678	5,5	706	5,5	734	5,5	761
	18.000	0	0	4	546	4	578	4	608	5,5	637	5,5	685	5,5	692	5,5	719	5,5	745	7,5	771
	19.000	0	0	4	565	4	597	5,5	626	5,5	654	5,5	685	5,5	707	5,5	733	7,5	758	7,5	783
	20.000	0	0	4	584	5,5	615	5,5	644	5,5	671	5,5	687	7,5	723	7,5	747	7,5	772	7,5	796
	21.000	0	0	0	0	5,5	634	5,5	663	7,5	689	7,5	725	7,5	739	7,5	763	7,5	787	7,5	810
22/22	20.000	3	431	3	461	4	491	4	520	4	549	5,5	583	5,5	606	5,5	635	5,5	664	7,5	692
	22.000	4	462	4	490	4	517	5,5	544	5,5	571	5,5	583	5,5	623	7,5	649	7,5	675	7,5	702
	24.000	0	0	55	520	5,5	546	5,5	570	7,5	595	7,5	615	7,5	643	7,5	667	7,5	691	9	715
	26.000	0	0	5,5	551	7,5	575	7,5	598	7,5	621	7,5	650	7,5	666	9	688	9	710	9	732
	28.000	0	0	7,5	583	7,5	605	7,5	627	9	648	9	684	9	690	11	711	11	732	11	753
25/25	26.000	3	318	4	350	4	382	5,5	414	5,5	446	5,5	493	7,5	509	7,5	539	7,5	569	9	597
	28.000	4	333	4	363	5,5	392	5,5	422	5,5	452	7,5	492	7,5	511	7,5	540	9	568	9	596
	30.000	4	349	5,5	376	5,5	404	5,5	432	7,5	460	7,5	492	9	521	9	547	11	573	11	598
	32.000	5,5	365	5,5	391	5,5	417	7,5	443	7,5	469	7,5	492	9	521	9	547	11	573	11	598
	34.000	5,5	381	5,5	406	7,5	430	7,5	455	7,5	479	9	518	9	528	11	553	11	577	15	601
	36.000	7,5	398	7,5	421	7,5	444	9	467	9	490	11	516	11	537	11	560	15	583	15	606
	38.000	7,5	415	7,5	437	9	459	9	481	11	503	11	516	11	546	15	568	15	590	15	612
	40.000	7,5	432	9	453	9	474	11	495	11	516	15	539	15	557	15	578	15	599	15	620
30/28	34.000	4	255	4	281	5,5	307	5,5	333	7,5	359	7,5	388	7,5	412	9	438	9	463	11	488
	36.000	4	264	5,5	289	5,5	314	7,5	338	7,5	363	7,5	388	9	412	9	437	11	461	11	485
	38.000	5,5	274	5,5	297	7,5	320	7,5	343	7,5	367	9	408	9	414	11	437	11	460	11	484
	40.000	5,5	283	7,5	306	7,5	328	7,5	350	9	372	9	408	11	416	11	438	11	461	15	483
	42.000	7,5	293	7,5	315	7,5	336	9	357	9	377	11	406	11	419	11	441	15	462	15	483
	44.000	7,5	302	7,5	323	9	344	9	364	11	384	11	406	11	424	15	444	15	464	15	484
	46.000	7,5	312	9	333	9	352	11	371	11	391	11	406	15	429	15	448	15	467	15	487
	48.000	0	0	9	342	11	361	11	379	15	398	15	427	15	434	15	453	15	471	18,5	490
	50.000	0	0	11	352	111	370	15	388	15	405	15	427	15	440	15	458	18,5	476	18,5	493
	52.000	0	0	11	361	15	379	15	396	15	413	15	427	15	447	18,5	464	18,5	481	18,5	498

© Copyright Gestiones, Estudios y Realizaciones S.A. 2014

STŘEDNĚTLAKÉ VENTILÁTORY
MEDIUM PRESSURE FANS · VENTILATEURS DE MOYENNE PRESSION

(*) Maximální tlak / Maximum pressure / Pression maximale: 350 mm c.d.a.

(**) Řada AD: Dopředu zakřivené lopatky (akční) / Řada RD: Dozadu zakřivené lopatky (reakční)
AD Series: Forward blades (action) / RD Series: Backward blades (reaction)
Série AD: Pales incurvées vers l'avant (action) / Série RD: pales incurvées vers l'arrière (réaction)

(***) Pro ventilační skříně a jednotky AHU / For ventilation boxes and AHUs / Pour boîtes de ventilation et UTAs

AD
VG/AD-180L
VG/AD-200L
VG/AD-250L
VG/AD-280L
VG/AD-315L
VG/AD-355L
VG/AD-400L
VG/AD-450R
VG/AD-500R
VG/AD-560R
VG/AD-630R
VG/AD-710R

RD
VG/RD-180L
VG/RD-200L
VG/RD-250L
VG/RD-280L
VG/RD-315L
VG/RD-355L
VG/RD-400L
VG/RD-450R
VG/RD-500R
VG/RD-560R
VG/RD-630R
VG/RD-710R

© Copyright Gestiones, Estudios y Realizaciones S.A. 2014

SESTAVA MOTORU A VENTILÁTORU
MOTOR FAN ASSEMBLY · ENSEMBLE MOTEUR VENTILATEUR

MODEL / MODEL / MODÈLE			VÝKON / POWER / PUISSANCE (kW)													
			0,18	0,37	0,55	0,75	1,10	1,50	2,20	3,0	4,0	5,50	7,50	9,20	11,0	15,0	18,0
ND	• Ventilátor Simplex Simplex fan / Ventilateur simplex • Motor nad ventilátorem Motor over fan / Moteur sur ventilateur • Převod pomocí řemenic Transmission by pulleys Transmission par poulie • Podpůrné nohy Support legs / Pieds support • Jednotka podpěry napínače motoru (ST/ND) Motor support-tensor unit (ST/ND) Ensemble support-tenseur moteur (ST/ND)	VG-7ND	x	x	x	x	x										
		VG-9ND	x	x	x	x	x										
		VG-10ND		x	x	x	x	x									
		VG-12ND			x	x	x	x	x								
		VG-15ND					x	x	x	x	x						
		VG-18ND					x	x	x	x	x						
NB y RB	• Ventilátor Cubik Cubik fan / Ventilateur cubik • Převod pomocí řemenic Transmission by pulleys Transmission par poulie • Rám z U (BU) Frame in U (BU) / Banc en U (BU) • Základnový šnekový napínač (BTH) Base worm tensor (BTH) Base tendeuse de l'arbre (BTH) • Antivibrační podpěry Anti vibration supports Support antivibration	VG-7NB	x	x	x	x	x										
		VG-9NB	x	x	x	x	x										
		VG-10NB		x	x	x	x	x									
		VG-12NB			x	x	x	x	x								
		VG-15NB					x	x	x	x	x						
		VG-18NB					x	x	x	x	x						
		VG-20NB							x	x	x	x					
		VG-22NB								x	x	x	x	x	x		
		VG-25NB								x	x	x	x	x	x	x	
		VG-30NB									x	x	x	x	x	x	x
RD	• Ventilátor Cubik Cubik fan / Ventilateur cubik • Převod pomocí řemenic Transmission by pulleys Transmission par poulie • Motor nad podpěrou ventilátoru Motor over fan support Moteur sur support ventilateur • Základnový šnekový napínač (BTH) Base worm tensor (BTH) Base tendeuse de l'arbre (BTH)	VG-7RD	x	x	x	x	x										
		VG-9RD		x	x	x	x	x									
		VG-10RD		x	x	x	x	x									
		VG-12RD			x	x	x	x	x								
		VG-15RD					x	x	x	x	x						
		VG-18RD					x	x	x	x	x	x					
		VG-20RD							x	x	x	x	x				
		VG-22RD								x	x	x	x	x			
		VG-25RD								x	x	x	x	x			
		VG-30RD								x	x	x	x	x			
SD	• Ventilátor Simplex Simplex fan / Ventilateur simplex • Převod pomocí řemenic Transmission by pulleys Transmission par poulie • Motor nad podpěrou ventilátoru Motor over fan support Moteur sur support ventilateur • Základnový šnekový napínač (BTH) Base worm tensor (BTH) Base tendeuse de l'arbre (BTH)	VG-9SD	x	x	x	x											
		VG-10SD		x	x	x	x	x									
		VG-12SD		x	x	x	x	x									
		VG-15SD			x	x	x	x									
		VG-18SD				x	x	x	x	x							
		VG-20SD							x	x	x						
		VG-22SD							x	x	x						
		VG-25SD								x	x	x	x				
		VG-30SD									x	x	x	x			

© Copyright Gestiones, Estudios y Realizaciones S.A. 2014

ROZLOŽENÝ POHLED VGX · VGX BREAKING UP · DÉTAIL PIÉCES VGX

Pro lepší výběr příslušenství a náhradních dílů pro model VGX (L a P) připojujeme níže uvedené podrobnosti. Zkontrolujte ceny podle dané sazby.
For a better selection of the accessories and spare parts for VGX (I and P) we include the detail below. Check the prices in the tariff.
Pour une meilleur selection d'accessoires et pièces de rechange pour les VGX (L et P), voir le détail ci-dessous. Consultez les prix à la tarif.

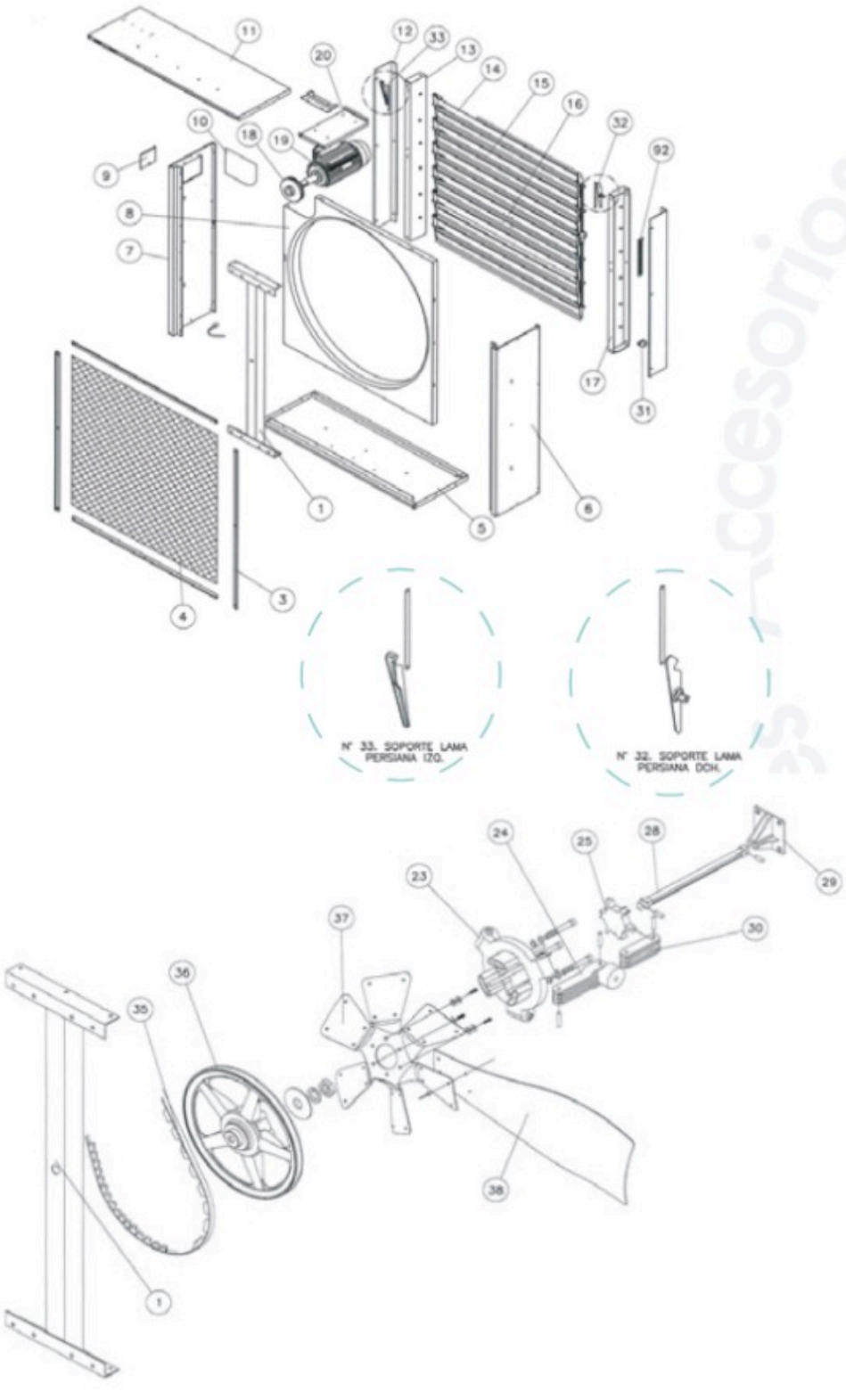

1		Diagonála / Diagonal / Diagonal
3		Držák síťky / Mesh struts / Tendeur grille
4		Ochranná síťka Protection mesh / Grille de protection
5		Dno / Bottom / Base
6		Pravá strana / Right side / Latéral droit
7		Připojovací strana Connection side / Latéral branchements
8		Vložka / Thimble / Virole
9		Připojovací kryt Connection cover Couvercle des branchements
10		Ochrana řemenice motoru Motor pulley protection Protection poulie moteur
11		Horní deska / Top pan /Toit
12		Kryt sloupku žaluzie Shutter post cover / Couvercle montant persienne
13		Sloupek žaluzie (pravý) Shutter post (right) / Montant persienne (droit)
14		Snížené lamely žaluzie Reduced shutter louvres Lames de persienne réduit
15		Lamely žaluzie Shutter louvres / Lames de persienne
16		Střední lamely žaluzie Central shutter louvre Lame de persienne centrale
17		Sloupek žaluzie (levý) Shutter post (left) / Montant persienne (gauche)
18		Řemenice motoru / Motor pulley / Poulie moteur
19		Motor IE2/ IE2 Motor / Moteur IE2
20		Základna motoru / Motor base / Base moteur
23	RADIÁLNÍ SADA CENTRIFUGAL KIT · ENSEMBLE CENTRIFUGE	Radiální těleso PVC PVC Centrifugal body Corps centrifuge PVC
24		Vyvažovací závaží radiálního ventilátoru Peg centrifugal balance weight Taquet contrepoids centrifuge
25		Nylonová podpěra radiálního ložiska Nylon support centrifugal bearing Support nylon roulement centrifuge
28		Nylonové zdvihátko radiálního ventilátoru Centrifugal follower nylon Tire-poussoir centrifuge nylon
29		Nyl. zátěžové zdvihátko rad. ventilátoru Nylon louvre load centrifugal follower Récepteur lame nylon tire-poussoir centrifuge
30		Nylonové kolečko Nylon gear / Bielle nylon
31		Nylonová vačka pro žaluzie Nylon cam for shutter / Came nylon persienne
32		Podpěra pro lamely pravé žaluzie Support for louvre of right shutter Support de lame persienne droit
33		Podpěra pro lamely levé žaluzie Support for louvre of left shutter Support de lame persienne gauche
35		Hnací řemen / Belt drive / Courroies
36		Hliníková řemenice Aluminium injected pulley Poulie aluminium injecté
37		Hvězdicové kolo (oběžné kolo) Star bushing (propeller) Moyeau étoile (helice)
38		Lopatka / Blade / Aube
92		Pružina žaluzie Shutter spring / Ressort persienne

© Copyright Gestiones, Estudios y Realizaciones S.A. 2014

• PŘETLAKOVÉ ŽALUZIE. ŘADY C · OVERPRESSURE SHUTTERS. C SERIES · PERSIENNES DE SURPRESSION. SÉRIE C

MODEL MODEL MODÈLE		VNĚJŠÍ ROZMĚRY OUTER MEASUREMENTS MESURES EXTÉRIEURES mm	VNITŘNÍ ROZMĚRY INNER MEASUREMENTS MESURES INTÉRIEURES mm
S rámem a pohyblivými lamelami z PVC With frame and mobile louvres in PVC Avec cadre at lames amovibles en PVC	C-36	455x455	430x430
	C-42	455x455	430x430
	C-46	500x500	470x470
	C-52	550x550	520x520
	C-65	695x695	660x660

• DEFLEKTOR DHV · DHV DEFLECTOR · DÉFLECTEUR DHV

MODEL MODEL MODÈLE		ROZMĚRY / MEASURES / MESURES mm		
		A	B	C
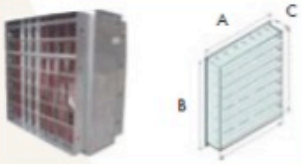 Pro vedení vzduchu v jednom směru To lead the air towards one direction Pour diriger l'air dans une direction Lamely pohyblivé v horizontálním nebo vertikálním směru. Mobile louvres in horizontal or vertical direction. Lames amovibles sens vertical ou horizontal.	DHV 56	610	610	170
	DHV 63	680	680	170
	DHV 80	878	881	170
	DHV 100	1.080	1.084	170
	DHV 125	1.326	1.330	170

• SÍŤKA VGX · VGX MESH · GRILLE VGX

K dispozici pro modely VGX 80, VGX 100 a VGX 125. Zkontrolujte jejich velikosti.
Avalaible for the VGX 80, VGX 100 and VGX 125 models. Check them in the tariff.
Disponibles pour les modèles VGX 80, VGX 100 et VGX 125. Consultez-vous la tarif.

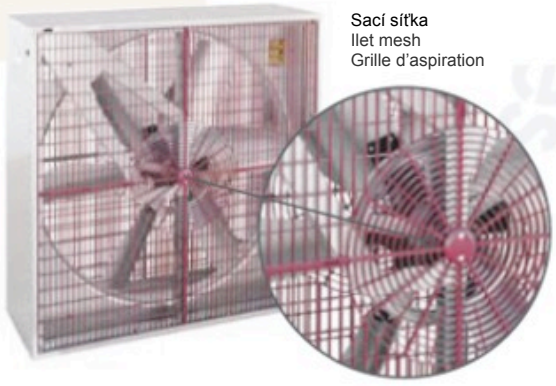

Sací síťka
Ilet mesh
Grille d'aspiration

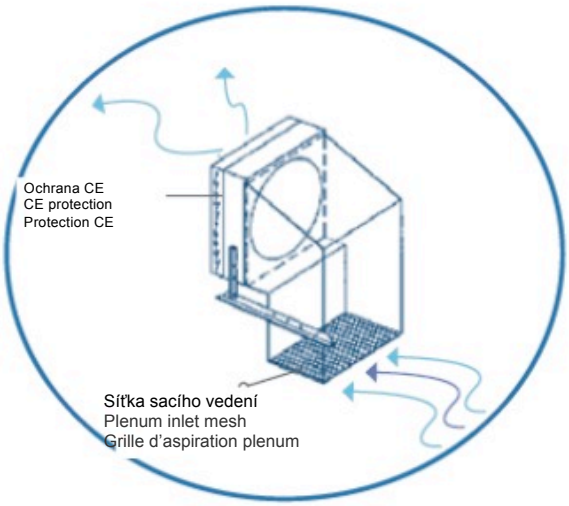

• JEDNOTKA S ODSÁVÁNÍM SKRZE STŘECHU · ROOF EXTRACTION UNIT · ENSEMBLE D'EXTRACTION POUR TOITURE

MODEL MODEL MODÈLE	
Univerzálně nastavená střešní křivka Universal adjustable roof wave / Onde de toiture universelle régable Potrubí se sacím kuželem Pipe with suction cone / Tuyau avec cône d'aspiration Připojení k ventilátoru pomocí příruby Ring-flange coupling to fan / Patte et bride d'ajustement au ventilateur Celková povrchová úprava z polyetylenu Total finish in polyethylene / Fini en polyéthylène	GTE-400
	GTE-450
	GTE-500
	GTE-630

© Copyright Gestiones, Estudios y Realizaciones S.A. 2014

• PROSTŘEDKY PRO ZATEMNĚNÍ (PROTI SVĚTLU) · DARKENING AGENTS (ANTI-LIGHT) · OBSCURISSEURS (ANTI-LUMIÈRE)

MODEL MODEL / MODÈLE		ROZMĚRY / MEASUREMENTS / MESURES mm	Kg
Brání pronikání světla / Prevents light from entering / Évite l'entrée de la lumière Sadu tvoří klikaté lamely o velikosti 30 mm Comprised of louvres in zigzag every 30 mm / Formé par des lames disposées en zigzag tous 30 mm Vyrobeno z pozinkované oceli s matnou černou povrchovou úpravou Finished in galvanized steel with black matt paint / Fini en acier galvanisé et peinture noire mate. Speciální upevnění pro připojení k ventilátorům Special fastening for coupling to fans / Fixations spéciales pour ajustement aux ventilateurs.	A-80	925x925x130	34
	A-100	1.123x1.123x130	46
	A-125	1.375x1.375x140	66

• PŘETLAKOVÉ ŽALUZIE · OVERPRESSURE LARMIERS · OBTURATEURS DE SURPRESSION

MODEL MODEL / MODÈLE		ROZMĚRY / MEASUREMENTS / MESURES mm			
		A	B	C	D
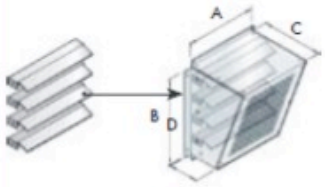 Rám z pozinkované oceli Galvanized steel frame / Cadre en Tôle galvanisée Hliníkové lamely Aluminium louvres / Lames en aluminium Ovládání přetlakem Operation by overpressure / Actionement par surpression	VSI-7	288	284	253	117
	VSI-9	363	345	253	127
	VSI-10	393	418	253	127
	VSI-12	456	419	303	152
	VSI-15	534	491	303	152
	VSI-18	605	564	303	152
	VSI-20	618	710	401	201
	VSI-22	712	856	451	226
	VSI-25	798	929	501	251
	VSI-30	903	1.075	501	251

• MŘÍŽKA SE SÍŤKOU PROTI PTÁKŮM PRO SKŘÍNĚ A POUZDRA VENTILÁTORU SE DVĚMA VSTUPY
LARMIERS WITH BIRD PROOF MESH, FOR BOXES AND CASINGS FOR DOUBLE INLET FAN
OBTURATEURS ÉQUIPÉS DE GRILLE ANTI-OISEAUX, POUR CAISSES ET ENVELOPPES ÉQUIPÉES DE VENTILATEUR À DOUBLE OUÏE

MODEL MODEL MODÈLE			ROZMĚRY / MEASUREMENTS / MESURES mm			
			A	B	C	D
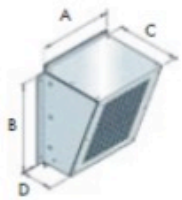 Vyrobeno z pozinkované oceli Made of galvanized steel / Tôle galvanisée Síťka z pozinkované oceli Galvanized steel mesh / Maille en acier galvanisé Dva modely: výstupní (VI) a sací (VA) Two models: outlet (VI) and inlet (VA) Deux modèles: soufflage (VI) et aspiration (VA)	VÝSTUP OUTLET · SOUFFLAGE	VI-7	288	284	253	117
		VI-9	363	345	253	127
		VI-10	393	418	253	127
		VI-12	456	419	303	152
		VI-15	534	491	303	152
		VI-18	605	564	303	152
		VI-20	618	710	401	201
		VI-22	712	856	451	226
		VI-25	798	929	501	251
		VI-30	903	1.075	501	251
	SÁNÍ INLET · ASPIRATION	VA-7	344	256	250	115
		VA-9	393	231	250	115
		VA-10	443	256	250	125
		VA-12	543	306	300	150
		VA-15	643	406	300	150
		VA-18	743	446	300	150
		VA-20	946	706	400	200
		VA-22	1.125	795	450	225
		VA-25	1.410	910	500	250
		VA-30	1.510	1.150	500	250

© Copyright Gestiones, Estudios y Realizaciones S.A. 2014

• OCHRANNÝ KRYT ŘEMENICE · PULLEY PROTECTION · PROTECTION POULIE

	PRO VENTILÁTOR FOR FAN / POUR VENTILATEUR
	7/7
	9/9
	10/10
	12/12
	15/15
	18/18
	20/20
	22/22
	25/25
	30/28

• FILTRAČNÍ SESTAVY. VEDENÍ S FILTRY NA SACÍ STRANĚ
FILTERING ASSEMBLIES. PLENUM WITH FILTERS ON SUCTION SIDE · BLOCS DE FILTRATION. PLENUM AVEC FILTRES CÔTÉ D'ASPIRATION

KONSTRUKČNÍ CHARAKTERISTIKY

MODEL FQ
- Sací vedení z pozinkovaného plechu
- Dělený filtr F-3/f-4
- Demontovatelné boční stěny

Před objednáním konzultujte model s naším technickým oddělením.
Číslo, které určuje filtr, označuje model skříně.

CONSTRUCTION CHARACTERISTICS

FQ MODEL
- Galvanized plate suction plenum
- Fractured filter F-3/F-4
- Removable sideways

Consult the model with our Technical Office before ordering.
Then number that defines the filter indicates the box model.

CARACTERISTIQUES CONSTRUCTIVES

MODÈLE FQ
- Plénum d'aspiration en tôle galvanisée
- Filtre fractionnaire F-3/F-4
- Démontable latéralement

Consultez avec notre Bureau Technique le modèle.
Le número definissant le filtre adéquat est celui qui est indiqué sur le modèle de caisse.

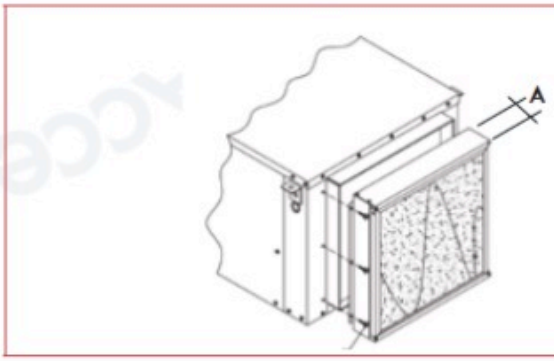

FQ	
MODEL MODEL MODÈLE	Tloušťka Thickness / Épaisseur A (mm)
FQ-7	170
FQ-9	170
FQ-10	170
FQ-12	170
FQ-15	170
FQ-18	170
FQ-20	270
FQ-22	270
FQ-25	270
FQ-30	270

© Copyright Gestiones, Estudios y Realizaciones S.A. 2014

MOTORY · MOTORS · MOTEURS

• JEDNORYCHLOSTNÍ A DVOURYCHLOSTNÍ · ONE AND TWO SPEEDS · À UNE ET À DEUX VITESSES

(*) Typ B3 · Type B3 · Type B3
(**) Krytí IP-55 · Protection IP-55 · Protection IP-55
(***) Třída izolace F · Class F insulation · Isolation de classe F
(****) CE

JEDNORYCHLOSTNÍ MOTORY, JEDNOFÁZOVÉ ONE SPEED MOTORS. SINGLE-PHASE MOTEURS À UNE VITESSE. MONOPHASÉ OT/MIN 1500 50/60 Hz kW	JEDNORYCHLOSTNÍ MOTORY, TŘÍFÁZOVÉ (IE2) ONE SPEED MOTORS. TRIPHASE (IE2) MOTEURS À UNE VITESSE. TRIPHASÉ (IE2) OT/MIN 1500 50/60 Hz kW	DVOURYCHLOSTNÍ MOTORY TWO SPEED MOTORS MOTEUR A DEUX VITESSES OT/MIN 1500/750 kW	DVOURYCHLOSTNÍ MOTORY TWO SPEED MOTORS MOTEUR A DEUX VITESSES OT/MIN 1500/1000 kW
0,12	0,37	1,60/0,40	0,55/0,20
0,18	0,55	2,20/0,55	0,75/0,25
0,25	0,75	2,80/0,70	1,10/0,30
0,37	1,1	3,80/1	1,5/0,37
0,55	1,5	5,00/1,30	2,2/0,70
0,75	2,2	7,20/1,80	3/1
1,1	3	3/11	4,5/1,5
1,5	4	11/3	6/2,2
2,2	5,5	14/3,50	10/3,3
–	7,5	–	14/4,5
–	9,2	–	16/6,5
–	11	–	–
–	15	–	–
–	18,5	–	–
–	22	–	–
–	30	–	–

© Copyright Gestiones, Estudios y Realizaciones S.A. 2014

- OHNIVZDORNOST EExdIIBT5. ODOLNOST PROTI VÝBUCHU EExeMT3
  FLAMEPROOF EExdIIBT5. EXPLOSIVE-PROOF EExeMT3 · ANTIDÉFLAGRANTS EExdIIBT5. ANTIEXPLOSIFS

Pouze pro jednorychlostní motory · Only for one speed motors · Seulement pour moteurs d'une vitesse
(*) Typ B3 · Type B3 · Type B3
(**) Krytí IP-55 · Protection IP-55 · Protection IP-55
(***) Třída izolace F · Class F insulation · Isolation de classe F
(****) Kompresní ucpávka · Compression gland · Presse-étoupe
(*****) Směrnice ATEX 94/9/CE · CE Directive ATEX 94/9 · Directive ATEX 94/9/CE

OHNIVZDORNOST FLAMEPROOF · ANTIDÉFLAGRANTS kW	ODOLNOST PROTI VÝBUCHU EXPLOSIVE-PROOF · ANTIEXPLOSIFS kW
0,18	0,18
0,25	0,25
0,37	0,37
0,55	0,55
0,75	0,75
1,1	1
1,5	1,35
2,2	2
3	2,5
4	3,6
5,5	5
7,5	6,8
11	10
–	13,5

© Copyright Gestiones, Estudios y Realizaciones S.A. 2014